ТЕХНОНИКОЛЬ

ООО "ТехноНИКОЛЬ-СТРОИТЕЛЬНЫЕ СИСТЕМЫ"

АЛЬБОМ ТЕХНИЧЕСКИХ РЕШЕНИЙ ПО УСТРОЙСТВУ ПРИМЫКАНИЙ В ПЛОСКИХ КРОВЛЯХ ИЗ ПОЛИМЕРНОЙ МЕМБРАНЫ ПО ЖЕЛЕЗОБЕТОННОМУ ОСНОВАНИЮ.

Шифр: ПК-21 ТН-КРОВЛЯ Проф

Взам. инв. №

Подп. и дата

Инв. № подл.

Москва 2021

Формат А4

ТН-КРОВЛЯ Проф
Лист согласования

Лист согласования

№	Организация, должность, Ф.И.О.	Подпись	Дата
1			
2			
3			
4			
5			
6			
7			
8			
9			
10			

Взам. инв. №

Подп. и дата

Инв. № подл.

Изм.	Кол.	Лист	N°док.	Подпись	Дата
Разраб.					
Н. контр.					

Строительные системы ТехноНИКОЛЬ

ТН-КРОВЛЯ Проф

Стадия	Лист	Листов
Р	т.2	-

Лист	Листов

Лист согласования

Формат

ТН-КРОВЛЯ Проф
Маркировка систем и узлов

Состав системы

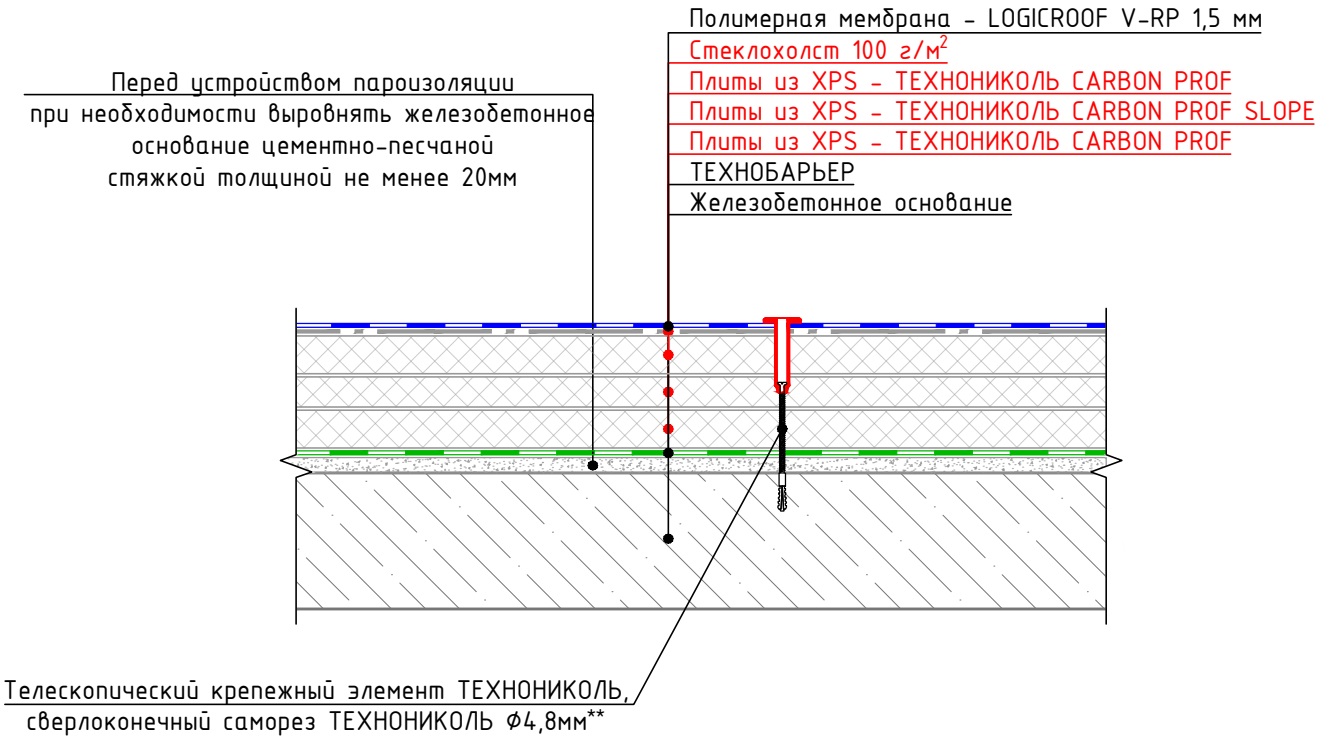

№	Назначение слоя	Наименование рекомендованного материала
1	Водоизоляционный ковер	Полимерная мембрана LOGICROOF V-RP 1,5мм
2	Разделительный слой	Стеклохолст ТЕХНОНИКОЛЬ 100г/м^2
3	Верхний теплоизоляционный слой	Плиты из XPS - ТЕХНОНИКОЛЬ CARBON PROF
4	Уклонообразующий слой	Плиты из XPS - ТЕХНОНИКОЛЬ CARBON PROF SLOPE
5	Нижний теплоизоляционный слой	Плиты из XPS - ТЕХНОНИКОЛЬ CARBON PROF
6	Пароизоляционный слой	Рулонный наплавляемый материал - ТЕХНОБАРЬЕР
7	Несущее основание кровли	Железобетонная плита

Система маркировки узлов

ПК-21-У.1.1-2021.08

- Система (ПЛОСКАЯ КРОВЛЯ)
- Номер системы (Проф)
- Номер узла в альбоме системы
- Дата последней редакции

Взам. инв. №

Подп. и дата

Инв. № подл.

Изм.	Кол.	Лист	№док.	Подпись	Дата

Схема маркировки систем и узлов. Идентификатор материалов основного пирога кровли

Лист т.3

Формат

ТН-КРОВЛЯ Проф
Ведомость чертежей

Общие данные. Содержание

Лист	Название	Шифр
т.1	Титульный лист	
т.2	Лист согласования	
т.3	Состав системы. Система маркировки узлов.	
т.4	Ведомость узлов	
т.4.1	Ведомость узлов	
т.4.2	Ведомость узлов	
т.5	Условные обозначения	
т.6	Схема маркировки узлов	

Ведомость чертежей по устройству узлов водостока

№	Название	Шифр
1.1	Внутренний водосток. Водоприемная воронка с надставным элементом	У.1.1
1.2	Внутренний водосток. Водоприемная воронка	У.1.2
1.3	Слив через парапет с утеплением	У.1.3

Ведомость чертежей по устройству примыканий к вертикальным поверхностям

№	Название	Шифр
2.1	Примыкание к вертикали с доутеплением для сэндвич-панелей	У.2.1
2.2	Примыкание к вертикали с доутеплением для бетонных и каменных стен	У.2.2
2.3	Примыкание к низкому утепленному парапету с заведением мембраны на парапет (примыкание к сэндвич панели)	У.2.3
2.4	Примыкание к низкому утепленному парапету с заведением мембраны на парапет (примыкание к бетону, кирпичу, блоку)	У.2.4
2.5	Примыкание к высокому утепленному парапету с заведением мембраны на парапет (примыкание к сэндвич-панели)	У.2.5
2.6	Примыкание к высокому утепленному парапету с заведением мембраны на парапет (примыкание к бетону, кирпичу, блоку)	У.2.6

Взам. инв. №
Подп. и дата
Инв. № подл.

Изм.	Кол.	Лист	№док.	Подпись	Дата	Ведомость чертежей	Лист т.4

Формат

ТН-КРОВЛЯ Проф
Ведомость чертежей

Ведомость чертежей по сопряжению кровель из различных материалов

№	Название	Шифр
3.1	Сопряжение кровли из ПВХ и битумных материалов. Вариант 1	У.3.1
3.2	Сопряжение кровли из ПВХ и битумных материалов. Вариант 2	У.3.2
3.3	Сопряжение кровли из ПВХ и ТПО материалов	У.3.3

Ведомость чертежей по устройству примыканий к стойкам и опорам

№	Название	Шифр
4.1	Примыкание к стойкам под оборудование	У.4.1
4.2	Примыкание к кровельной опоре ТЕХНОНИКОЛЬ. Вариант 1	У.4.2
4.3	Примыкание к кровельной опоре ТЕХНОНИКОЛЬ. Вариант 2	У.4.3

Ведомость чертежей по устройству пешеходных дорожек

№	Название	Шифр
5.1	Устройство пешеходных дорожек из готовых элементов LOGICROOF Walkway Puzzle	У.5.1
5.2	Устройство пешеходных дорожек традиционным методом	У.5.2

Ведомость чертежей по устройству примыканий к трубным проходкам и аэраторам

№	Название	Шифр
6.1	Примыкание к трубным проходкам	У.6.1
6.2	Примыкание к трубе малого сечения	У.6.2
6.3	Примыкание к горячей трубе. Вариант 1	У.6.3
6.4	Примыкание к горячей трубе. Вариант 2	У.6.4
6.5	Примыкание к кровельному аэратору	У.6.5

Ведомость чертежей по устройству молниезащиты зданий на кровле

№	Название	Шифр
7.1	Устройство молниезащиты	У.7.1

Взам. инв. №
Подп. и дата
Инв. № подл.

Изм.	Кол.	Лист	N°док.	Подпись	Дата	Ведомость чертежей (продолжение)	Лист т.4.1

Формат

Ведомость чертежей по устройству деформационных швов

№	Название	Шифр
8.1	Деформационный шов	У.8.1
8.2	Деформационный разделитель	У.8.2
8.3	Деформационный шов в примыкании к стене. Вариант 1	У.8.3
8.4	Деформационный шов в примыкании к стене. Вариант 2	У.8.4

Ведомость чертежей по устройству примыканий к зенитным фонарям и люкам дымоудаления

№	Название	Шифр
9.1	Примыкание к люку дымоудаления. Вариант 1	У.9.1
9.2	Примыкание к зенитному фонарю. Вариант 1	У.9.2
9.3	Примыкание к люку дымоудаления. Вариант 2	У.9.3
9.4	Примыкание к зенитному фонарю. Вариант 2	У.9.4

Ведомость чертежей по устройству противопожарных рассечек на кровле

№	Название	Шифр
10.1	Устройство противопожарной рассечки	У.10.1

Ведомость чертежей по устройству примыканий к выходу на крышу

№	Название	Шифр
11.1	Примыкание к выходу на крышу	У.11.1

Ведомость чертежей по установке ограждения кровли

№	Название	Шифр
12.1	Схема установки ограждения кровли	У.12.1

УСЛОВНЫЕ ОБОЗНАЧЕНИЯ

Эскиз	Описание
	Пароизоляция
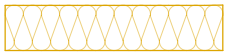	Утеплитель (Каменная вата)
	Разделительный слой. (Геотекстиль)
	Гидроизоляция
	Мастика
	Сварной шов
	Прижимная рейка ТехноНИКОЛЬ
	Краевая рейка ТехноНИКОЛЬ
	Герметик ТехноНИКОЛЬ ПУ
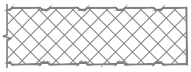	Сэндвич-панель
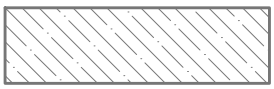	Железобетонная конструкция
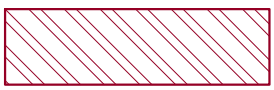	Кирпичная конструкция (блочная конструкция)
	Утеплитель (XPS)
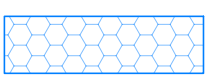	Утеплитель (PIR)
	Система (Набор материалов)

Схема маркировки узлов системы

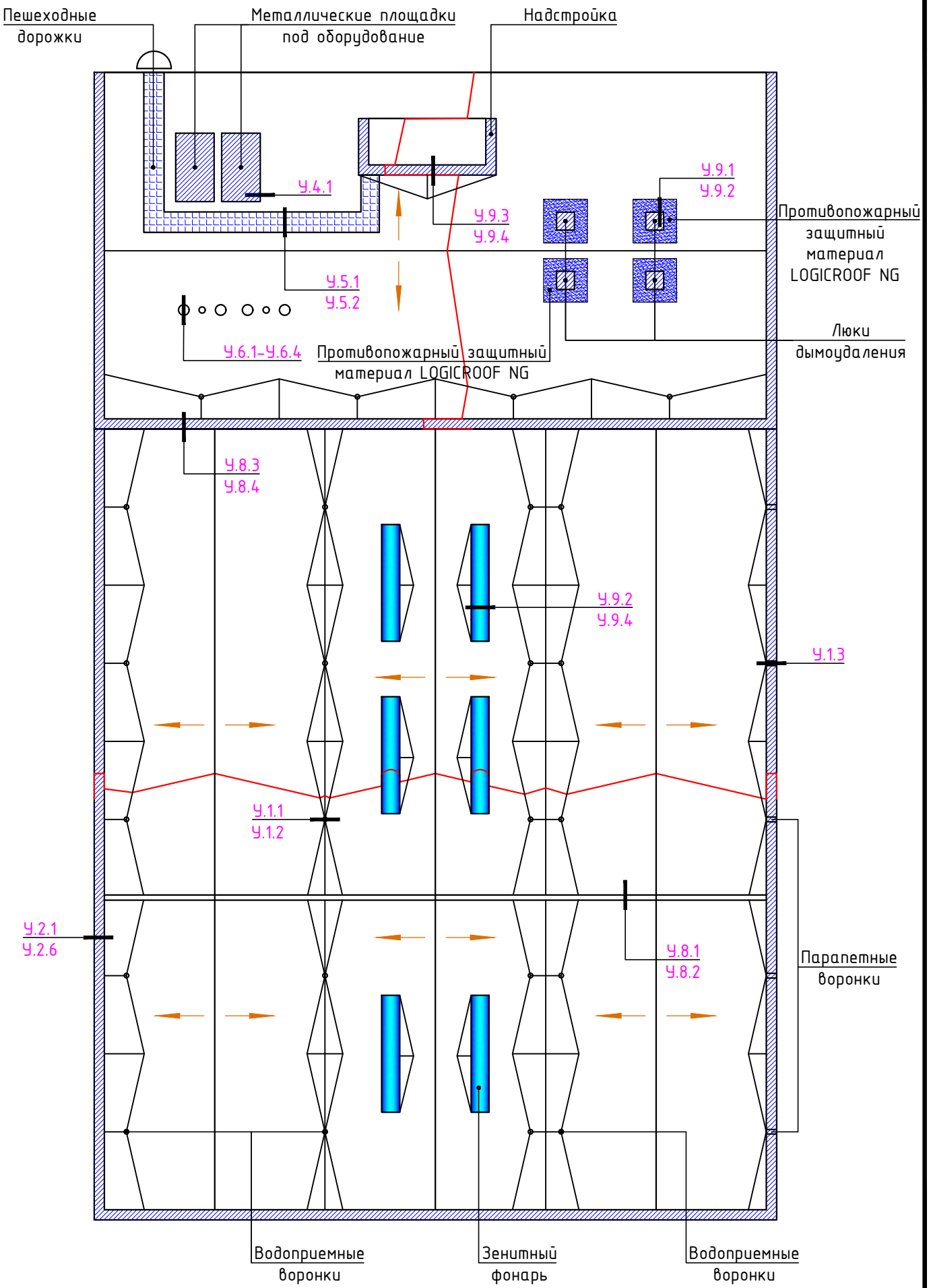

Взам. инв. №	Подп. и дата	Инв. № подл.

Изм.	Кол.	Лист	N°док.	Подпись	Дата	Схема маркировки узлов системы	Лист т.6

Формат А4

Внутренний водосток. Водоприемная воронка с надставным элементом.

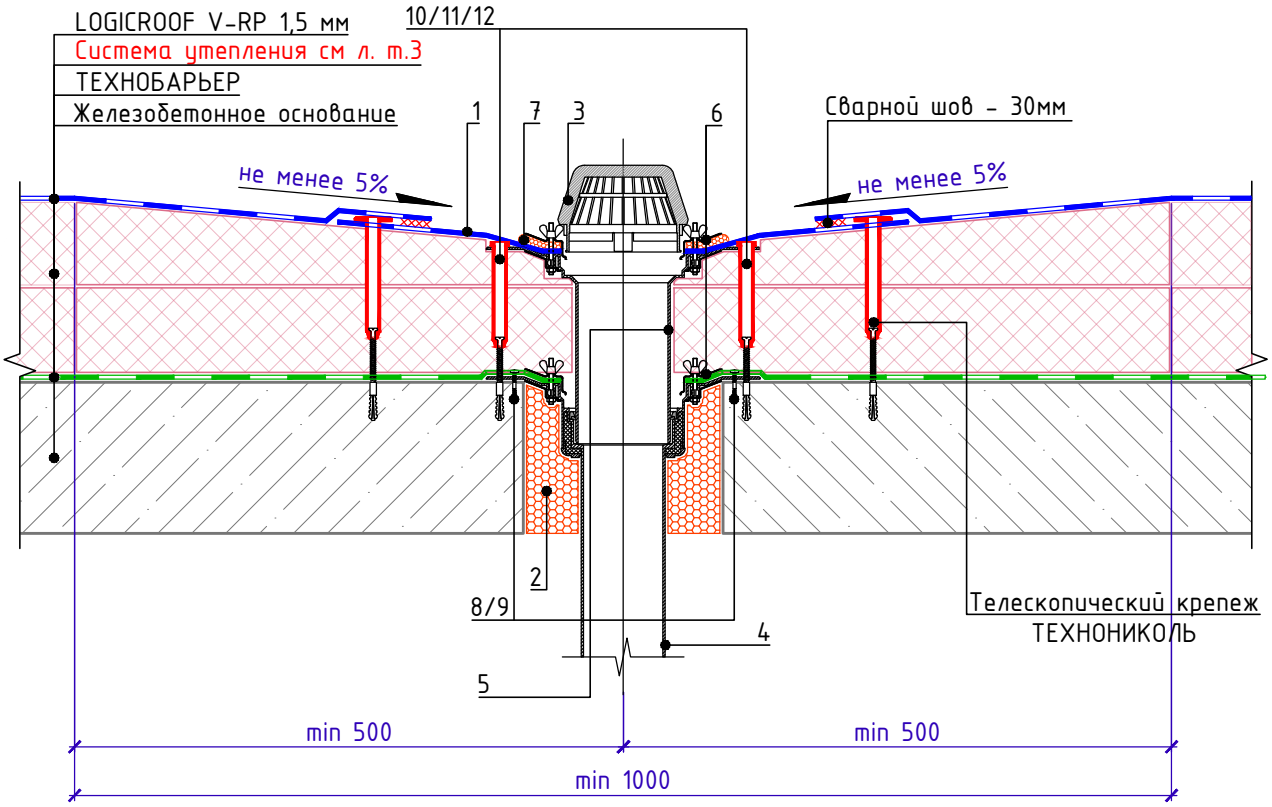

Спецификация на узел У.1.1-2021.08

Поз.	Наименование	Расход	Ед.изм.	Прим.
1	Фартук из ПВХ мембраны	1	шт.	
2	Пена монтажная ТехноНИКОЛЬ PROFESSIONAL 70	по проекту	шт.	баллоны
3	Листвоуловитель (комплект с воронкой)	1	шт.	
4	Водоприемная воронка ТЕХНОНИКОЛЬ	1	шт.	
5	Надставной элемент	1	шт.	
6	Обжимной фланец (комплект с воронкой)	1	шт.	
7	Герметик ТЕХНОНИКОЛЬ ПУ (упаковка 600мл)	0,5	шт.	
8	Саморез остроконечный ТЕХНОНИКОЛЬ 4,8х50	6	шт.	
9	Анкерный элемент ТЕХНОНИКОЛЬ 8х45 мм	6	шт.	
10	Анкерный элемент ТЕХНОНИКОЛЬ 8х45 мм	4	шт.	
11	Саморез остроконечный ТЕХНОНИКОЛЬ 4,8хL (L-по проекту)	4	шт.	
12	Телескопичекий крепеж ТЕХНОНИКОЛЬ для рейки в шве	4	шт.	

1. Предусмотреть увеличение уклона к воронке до 5% в радиусе не менее 500 мм вокруг нее. Рекомендуется предусматривать заглубление воронки на 20-30 мм относительно уровня кровли.

Внутренний водосток. Водоприемная воронка.

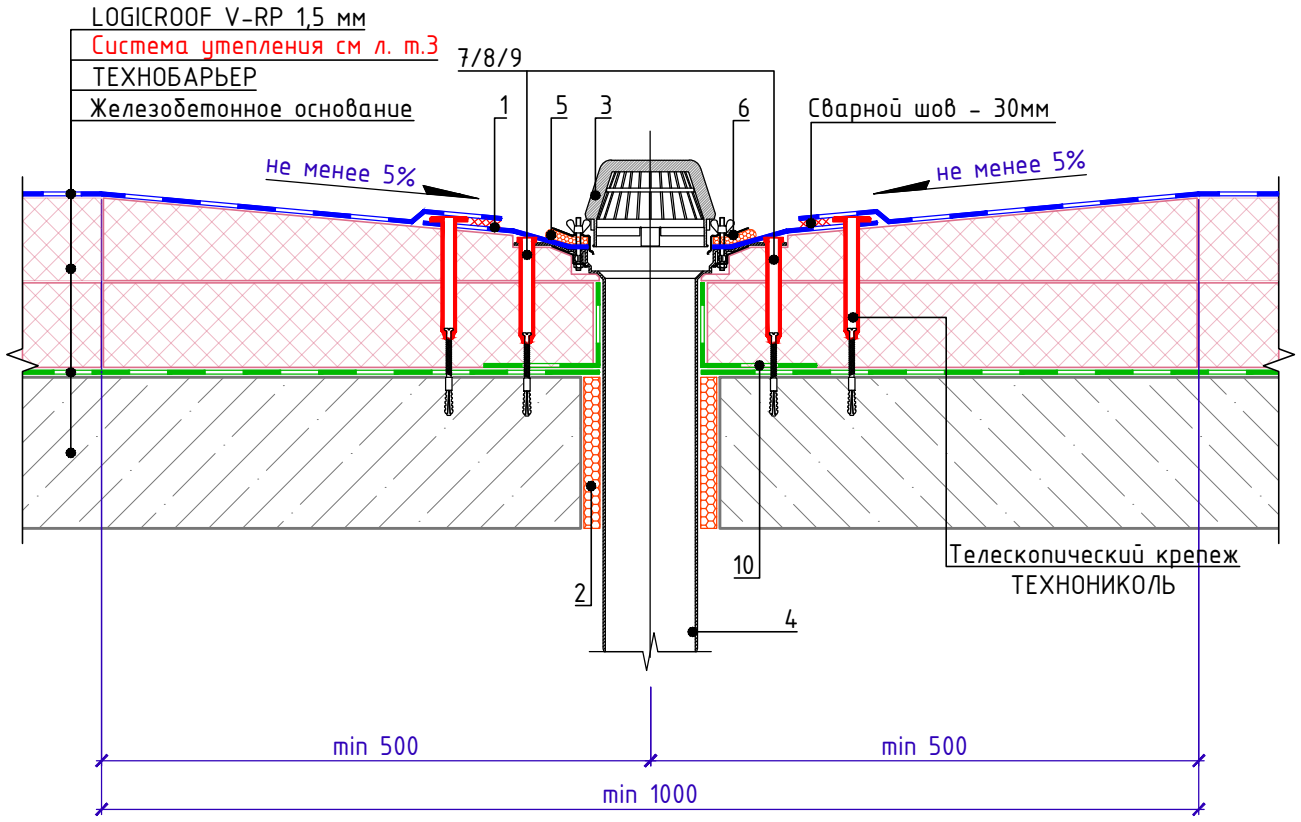

Спецификация на узел У.1.2-2021.08

Поз.	Наименование	Расход	Ед.изм.	Прим.
1	Фартук из ПВХ мембраны	1	шт.	
2	Пена монтажная ТЕХНОНИКОЛЬ PROFESSIONAL 70	по проекту	шт.	баллоны
3	Листвоуловитель (комплект с воронкой)	1	шт.	
4	Водоприемная воронка ТЕХНОНИКОЛЬ	1	шт.	
5	Герметик ТЕХНОНИКОЛЬ ПУ (упаковка 600мл)	0,5	шт.	
6	Обжимной фланец (комплект с воронкой)	1	шт.	
7	Анкерный элемент ТЕХНОНИКОЛЬ 8х45 мм	4	шт.	
8	Саморез остроконечный ТЕХНОНИКОЛЬ 4,8xL (L-по проекту)	4	шт.	
9	Телескопичекий крепеж ТЕХНОНИКОЛЬ для рейки в шве	4	шт.	
10	ТЕХНОБАРЬЕР	по проекту	$м^2$	

1. Предусмотреть увеличение уклона к воронке до 5% в радиусе не менее 500 мм вокруг нее. Рекомендуется предусматривать заглубление воронки на 20-30 мм относительно уровня кровли.

ТН-КРОВЛЯ Проф
У.1.3-2021.08

Слив через парапет с утеплением

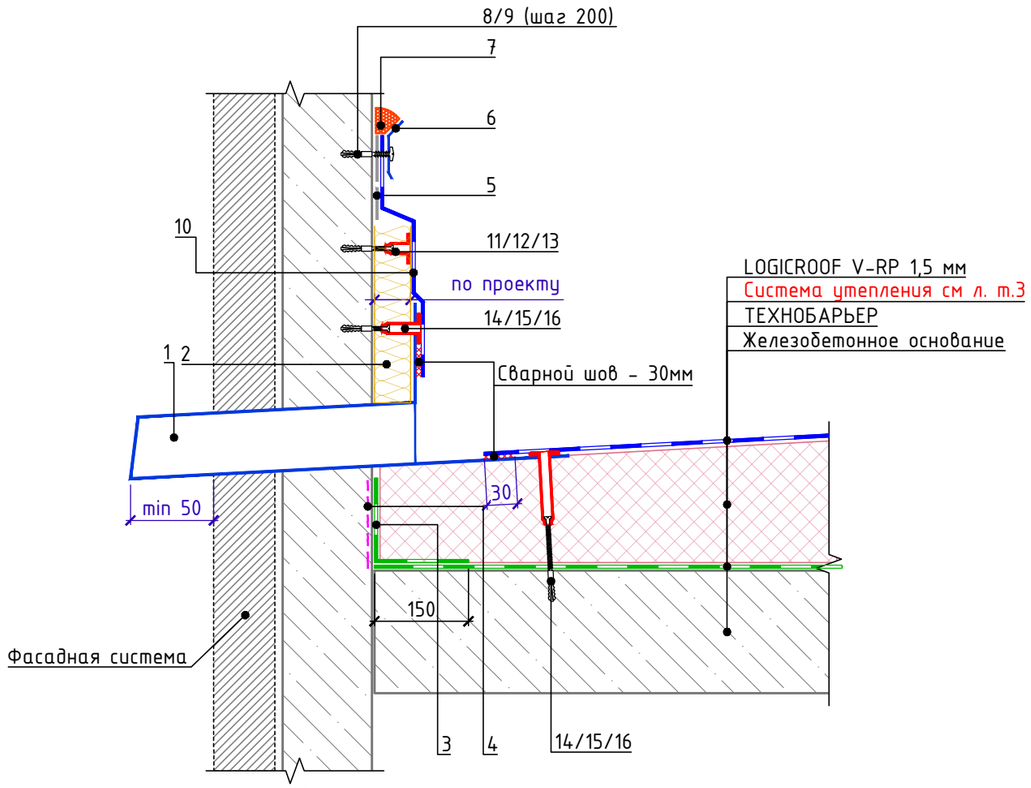

Спецификация на узел У.1.3-2021.08

Поз.	Наименование	Расход	Ед.изм.	Прим.
1	Парапетная воронка из ПВХ	1	шт.	
2	ТЕХНОРУФ Н ПРОФ	по проекту	$м^3$	
3	Полоса из материалаТЕХНОБАРЬЕР (ширина 300мм)	0,30	$м^2$	
4	Праймер ТЕХНОНИКОЛЬ №01	0,05	л	
5	Геотекстиль иглопробивной термообработанный 300г/$м^2$ (полоса шириной 200мм)	0,20	$м^2$	
6	Краевая рейка ТЕХНОНИКОЛЬ	1,00	м.п.	
7	Герметик ТЕХНОНИКОЛЬ ПУ (упаковка 600мл)	0,25	шт.	
8	Анкерный элемент ТЕХНОНИКОЛЬ 8х45	5	шт.	
9	Саморез остроконечный 4,8х50	5	шт.	
10	LOGICROOF V-RP 1,5мм	по проекту	$м^2$	
11	Саморез остроконечный 4,8xL мм (L-по проекту)	по проекту	шт.	
12	Телескопический крепежный элемент ТЕХНОНИКОЛЬ	по проекту	шт.	
13	Анкерный элемент ТЕХНОНИКОЛЬ 8х45 мм	по проекту	шт.	
14	Саморез остроконечный 4,8xL мм (L-по проекту)	4	шт.	см. прим. п.3
15	Телескопический крепежный элемент ТЕХНОНИКОЛЬ	4	шт.	см. прим. п.3
16	Анкерный элемент ТЕХНОНИКОЛЬ 8х45 мм	4	шт.	см. прим. п.3

1. Вместо телескопического крепежного элемента возможна установка стальной прижимной рейки в шве и телескопического крепежа для рейки в шве.
2. L* – высота заведения пароизоляции. Пароизоляция в местах примыкания теплоизоляционного слоя к стенам, стенкам фонарей, шахтам и оборудованию, проходящему через покрытие или чердачное перекрытие, должна быть поднята на высоту не менее толщины теплоизоляционного слоя и приклеена к вертикальной поверхности, а в местах деформационных швов заведена на металлический компенсатор с образованием складки.
3. Фланец Парапетной воронки из ПВХ должен быть механически закреплен по периметру к несущим конструкциям не менее чем на 4 крепежных элемента.

Взам. инв. №
Подп. и дата
Инв. № подл.

Изм.	Кол.	Лист	№док.	Подпись	Дата	Слив через парапет с утеплением	Лист 1.3

Формат А3

Примыкание к вертикали с доутеплением для сэндвич-панелей.

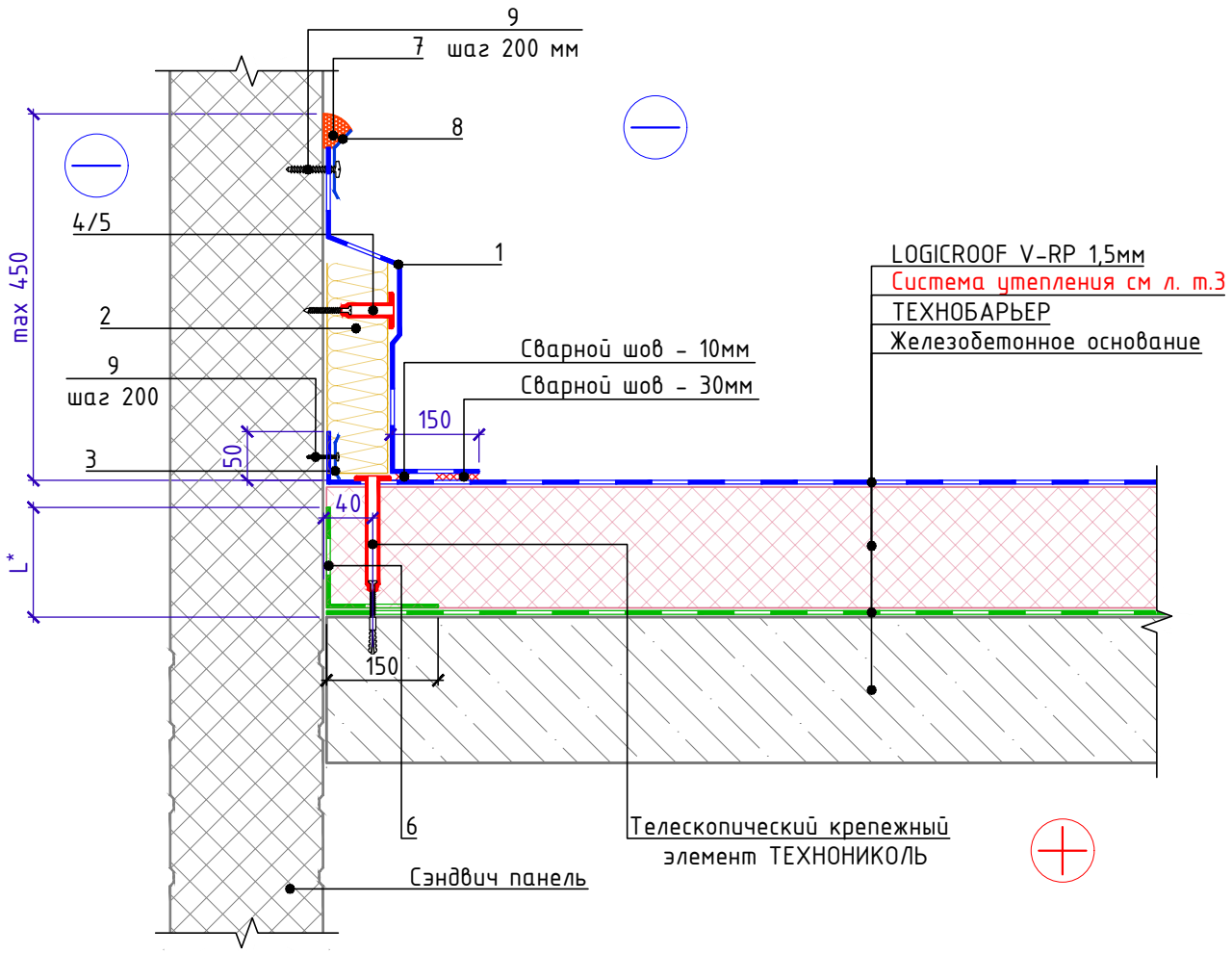

Спецификация на узел У.2.1-2021.08

Поз.	Наименование	Расход на 1 м.п.	Ед.изм.	Прим.
1	LOGICROOF V-RP 1,5 мм	по проекту	$м^2$	
2	ТЕХНОРУФ Н ПРОФ	по проекту	$м^3$	
3	Прижимная рейка ТЕХНОНИКОЛЬ	1,00	м.п.	
4	Саморез сверлоконечный 4,8xL мм (L-по проекту)	по проекту	шт.	
5	Телескопический крепежный элемент ТЕХНОНИКОЛЬ	по проекту	шт.	
6	Полоса из материала ТЕХНОБАРЬЕР (ширина 300мм)	0,30	$м^2$	
7	Герметик ТЕХНОНИКОЛЬ ПУ (упаковка 600мл)	0,25	шт.	
8	Краевая рейка ТЕХНОНИКОЛЬ	1,0	м.п.	
9	Саморез сверлоконечный ТЕХНОНИКОЛЬ 5,5x35 мм	5,0	шт.	

1. Вместо телескопического крепежного элемента возможна установка стальной прижимной рейки и телескопического крепежа для индукции.
2. L* - высота заведения пароизоляции. Пароизоляция в местах примыкания теплоизоляционного слоя к стенам, стенкам фонарей, шахтам и оборудованию, проходящему через покрытие или чердачное перекрытие, должна быть поднята на высоту не менее толщины теплоизоляционного слоя и приклеена к вертикальной поверхности, а в местах деформационных швов заведена на металлический компенсатор с образованием складки.

Взам. инв. №
Подп. и дата
Инв. № подл.

Изм.	Кол.	Лист	№док.	Подпись	Дата	Примыкание к вертикали с доутеплением для сэндвич-панелей.	Лист 2.1

Примыкание к вертикали с доутеплением для бетонных и каменных стен.

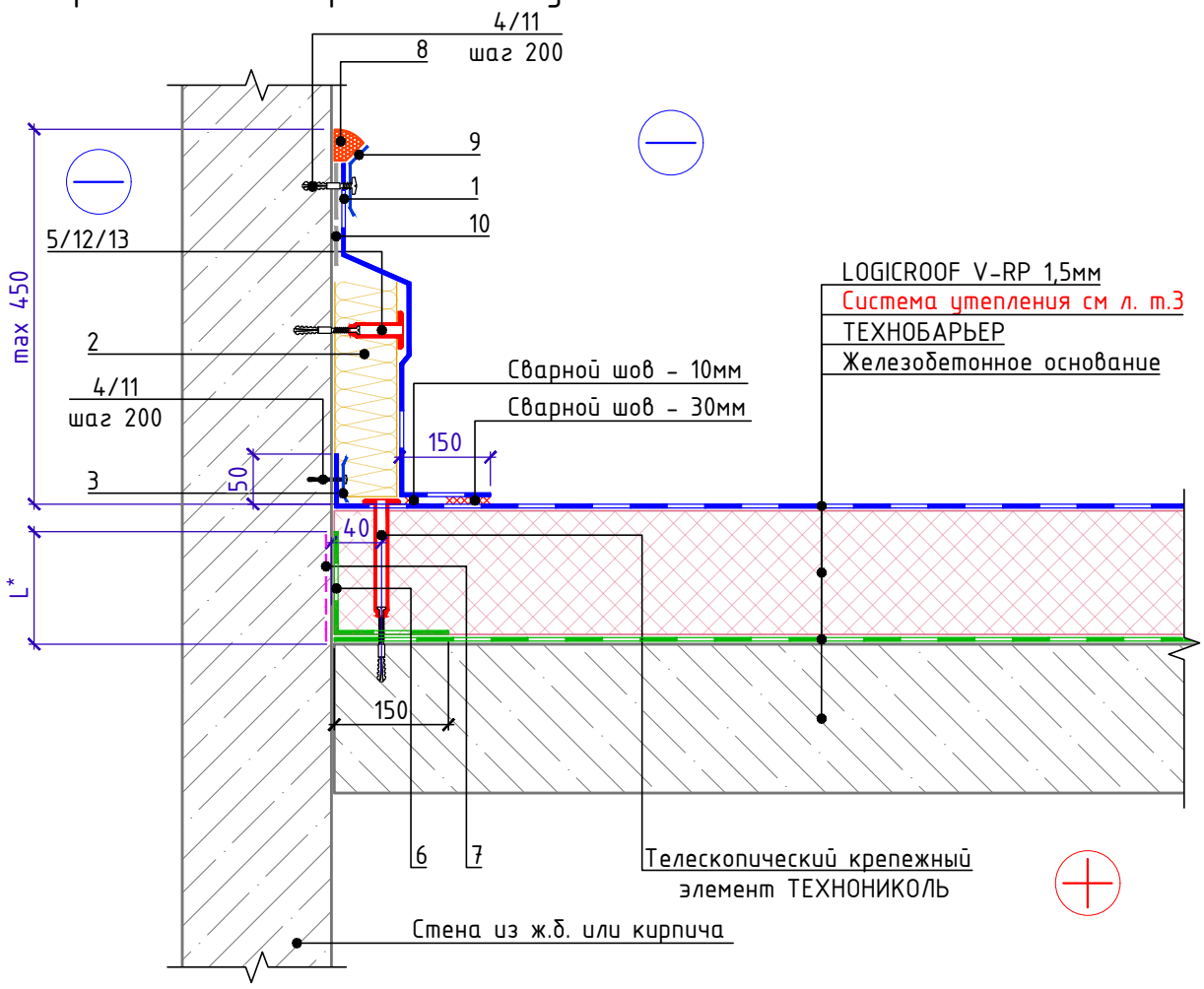

Спецификация на узел У.2.2-2021.08

Поз.	Наименование	Расход на 1 м.п.	Ед.изм.	Прим.
1	LOGICROOF V-RP 1,5 мм	по проекту	$м^2$	
2	ТЕХНОРУФ Н ПРОФ	по проекту	$м^3$	
3	Прижимная рейка ТЕХНОНИКОЛЬ	1,00	м.п.	
4	Саморез остроконечный 4,8х50 мм	5,0	шт.	
5	Телескопический крепежный элемент ТЕХНОНИКОЛЬ	по проекту	шт.	
6	Полоса из материала ТЕХНОБАРЬЕР (ширина 300 мм)	0,30	$м^2$	
7	Праймер ТехноНИКОЛЬ №01	0,05	л	
8	Герметик ТЕХНОНИКОЛЬ ПУ (упаковка 600 мл)	0,25	шт.	
9	Краевая рейка ТЕХНОНИКОЛЬ	1,0	м.п.	
10	Геотекстиль иглопробивной термообработанный 300 $г/м^2$	по проекту	$м^2$	
11	Анкерный элемент ТЕХНОНИКОЛЬ 8х45 мм	5,0	шт.	
12	Саморез остроконечный ТЕХНОНИКОЛЬ 4,8х L мм (L-по проекту)	по проекту	шт.	
13	Анкерный элемент ТЕХНОНИКОЛЬ 8х45 мм	по проекту	шт.	

L* - высота заведения пароизоляции.

ТН-КРОВЛЯ Проф
У.2.3-2021.08

Примыкание к низкому утепленному парапету с заведением мембраны на парапет (примыкание к сэндвич-панели)

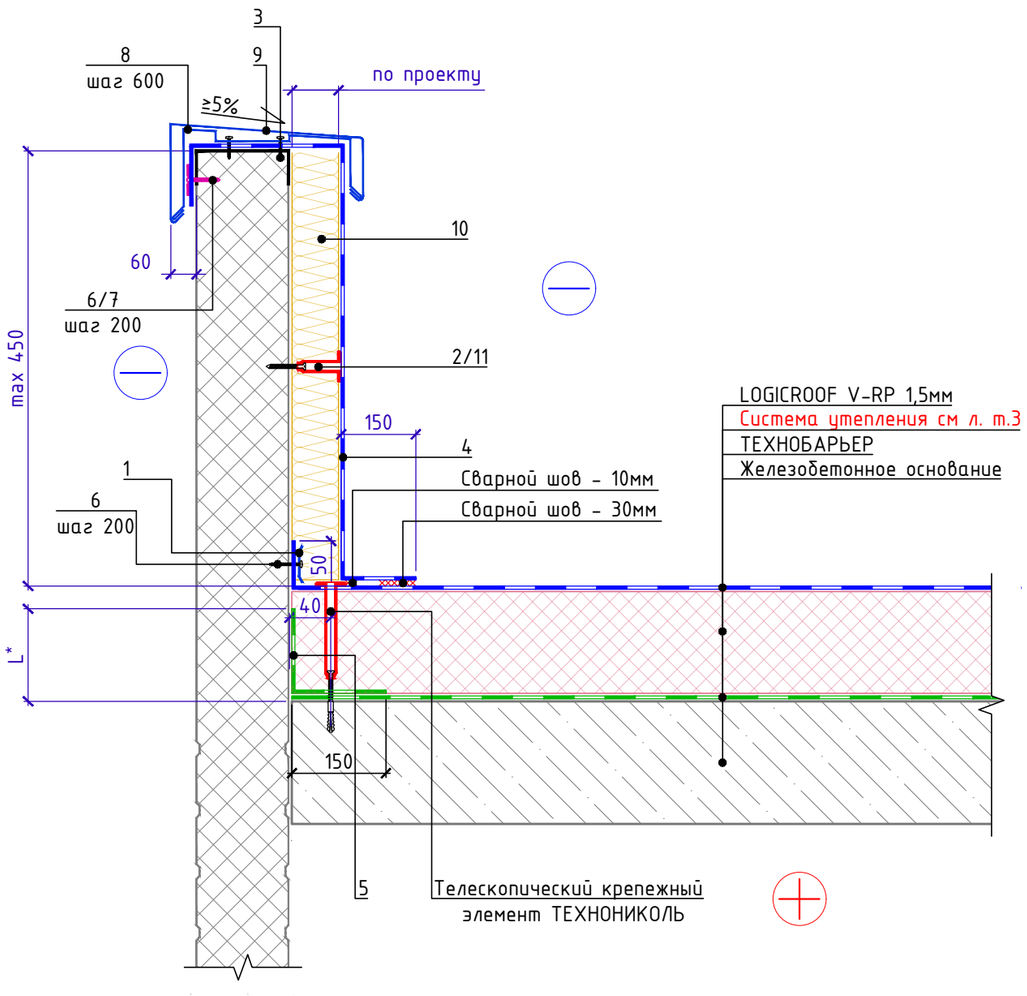

Спецификация на узел У.2.3-2021.08

Поз.	Наименование	Расход на 1 м.п.	Ед.изм.	Прим.
1	Прижимная рейка ТЕХНОНИКОЛЬ	1,00	м.п.	
2	Саморез сверлоконечный ТЕХНОНИКОЛЬ 4,8xL мм (L-по проекту)	по проекту	шт.	
3	Саморез сверлоконечный ТЕХНОНИКОЛЬ 5,5x35 мм	3,40	шт.	
4	LOGICROOF V-RP 1,5 мм	по проекту	$м^2$	
5	Полоса из материала ТЕХНОБАРЬЕР (ширина 300 мм)	0,30	$м^2$	
6	Саморез сверлоконечный ТЕХНОНИКОЛЬ 5,5x35 мм	5	шт.	
7	Тарельчатый элемент ⌀50 мм	5	шт.	
8	Крепежный элемент (костыль)	1,70	шт.	
9	Отлив из оцинкованной стали (колпак)	1,00	м.п.	
10	ТЕХНОРУФ Н ПРОФ	по проекту	$м^3$	
11	Телескопический крепежный элемент ТЕХНОНИКОЛЬ	по проекту	шт.	

Позиция 8

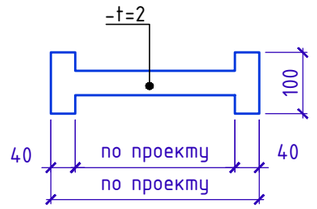

Позиция 8. Схема гиба

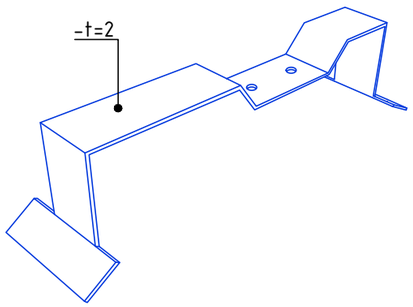

L* - высота заведения пароизоляции. Пароизоляция в местах примыкания теплоизоляционного слоя к стенам, стенкам фонарей, шахтам и оборудованию, проходящему через покрытие или чердачное перекрытие, должна быть поднята на высоту не менее толщины теплоизоляционного слоя и приклеена к вертикальной поверхности, а в местах деформационных швов заведена на металлический компенсатор с образованием складки.

Изм.	Кол.	Лист	N°док.	Подпись	Дата	Примыкание к низкому утепленному парапету с заведением мембраны на парапет (примыкание к сэндвич панели)	Лист 2.3

Взам. инв. N°
Подп. и дата
Инв. N° подл.

Формат А3

ТН-КРОВЛЯ Проф
У.2.4-2021.08

Примыкание к низкому утепленному парапету с заведением мембраны на парапет (примыкание к бетону, кирпичу, блоку)

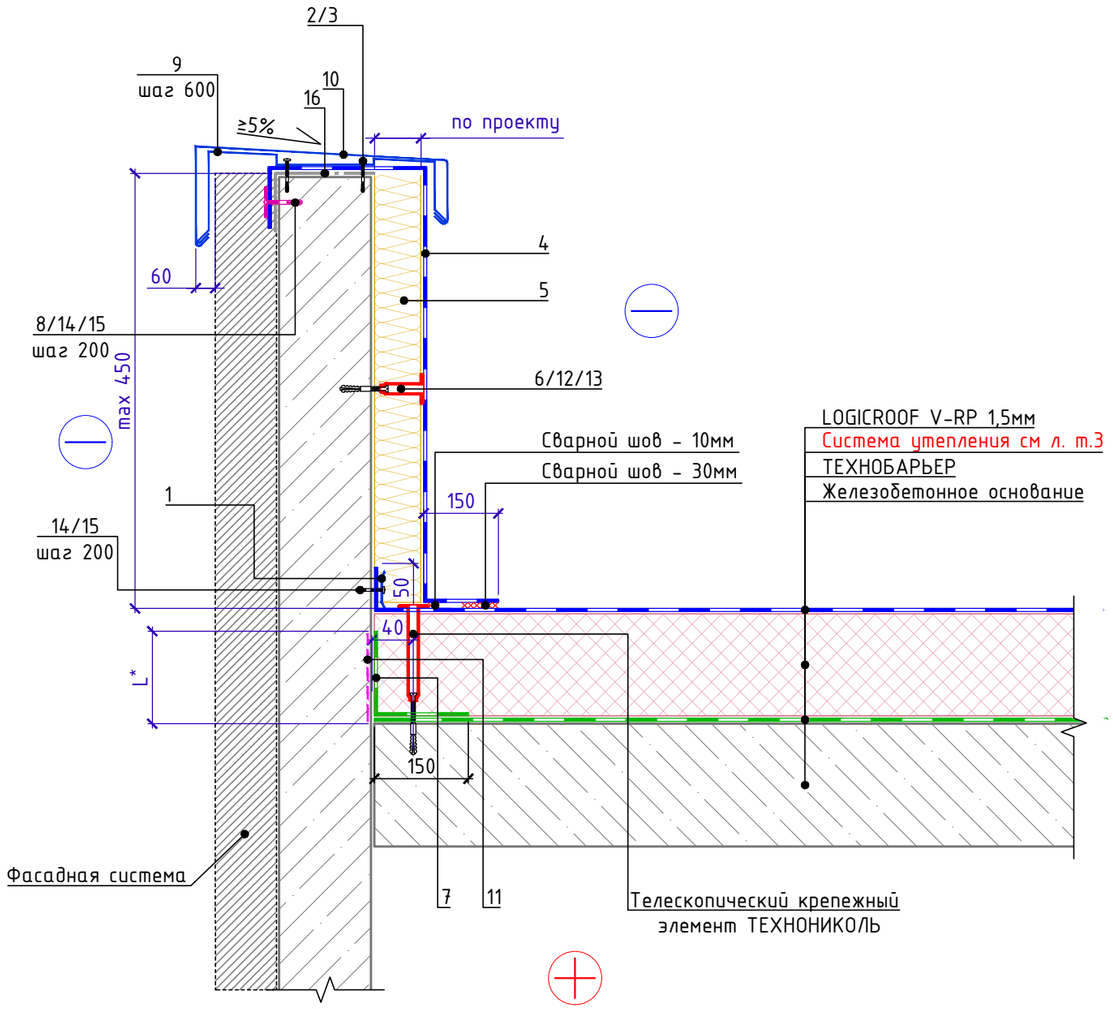

Спецификация на узел У.2.4-2021.08

Поз.	Наименование	Расход на 1 м.п.	Ед.изм.	Прим.
1	Прижимная рейка ТЕХНОНИКОЛЬ	1,00	м.п.	
2	Саморез остроконечный 4,8х50 мм	3,40	шт.	
3	Анкерный элемент ТЕХНОНИКОЛЬ 8х45 мм	3,40	шт.	
4	LOGICROOF V-RP 1,5 мм	по проекту	$м^2$	
5	ТЕХНОРУФ Н ПРОФ	по проекту	$м^3$	
6	Саморез остроконечный 4,8xL мм (L-по проекту)	по проекту	шт.	
7	Полоса из материала ТЕХНОБАРЬЕР (ширина 300 мм)	0,30	$м^2$	
8	Тарельчатый элемент	5	шт.	
9	Крепежный элемент (костыль)	1,70	шт.	
10	Отлив из оцинкованной стали (колпак)	1,00	м.п.	
11	Праймер ТехноНИКОЛЬ №01	0,05	л	
12	Телескопический крепежный элемент ТЕХНОНИКОЛЬ	по проекту	шт.	
13	Анкерный элемент ТЕХНОНИКОЛЬ 8х45 мм	по проекту	шт.	
14	Саморез остроконечный 4,8х50 мм	5	шт.	
15	Анкерный элемент ТЕХНОНИКОЛЬ 8х45 мм	5	шт.	
16	Геотекстиль иглопробивной термообработанный 300 г/$м^2$	по проекту	$м^2$	

Позиция 9

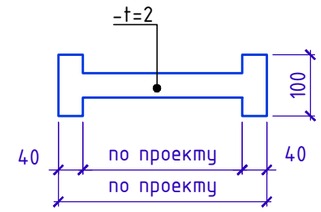

Позиция 9. Схема гиба

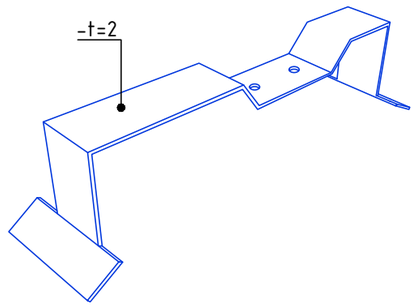

L* - высота заведения пароизоляции. Пароизоляция в местах примыкания теплоизоляционного слоя к стенам, стенкам фонарей, шахтам и оборудованию, проходящему через покрытие или чердачное перекрытие, должна быть поднята на высоту не менее толщины теплоизоляционного слоя и приклеена к вертикальной поверхности, а в местах деформационных швов заведена на металлический компенсатор с образованием складки.

Изм.	Кол.	Лист	N°док.	Подпись	Дата	Примыкание к низкому утепленному парапету с заведением мембраны на парапет (примыкание к бетону, кирпичу, блоку)	Лист 2.4

Взам. инв. N°
Подп. и дата
Инв. N° подл.

Формат А3

ТН-КРОВЛЯ Проф
У.2.5-2021.08

Примыкание к высокому утепленному парапету с заведением мембраны на парапет (примыкание к сэндвич-панели).

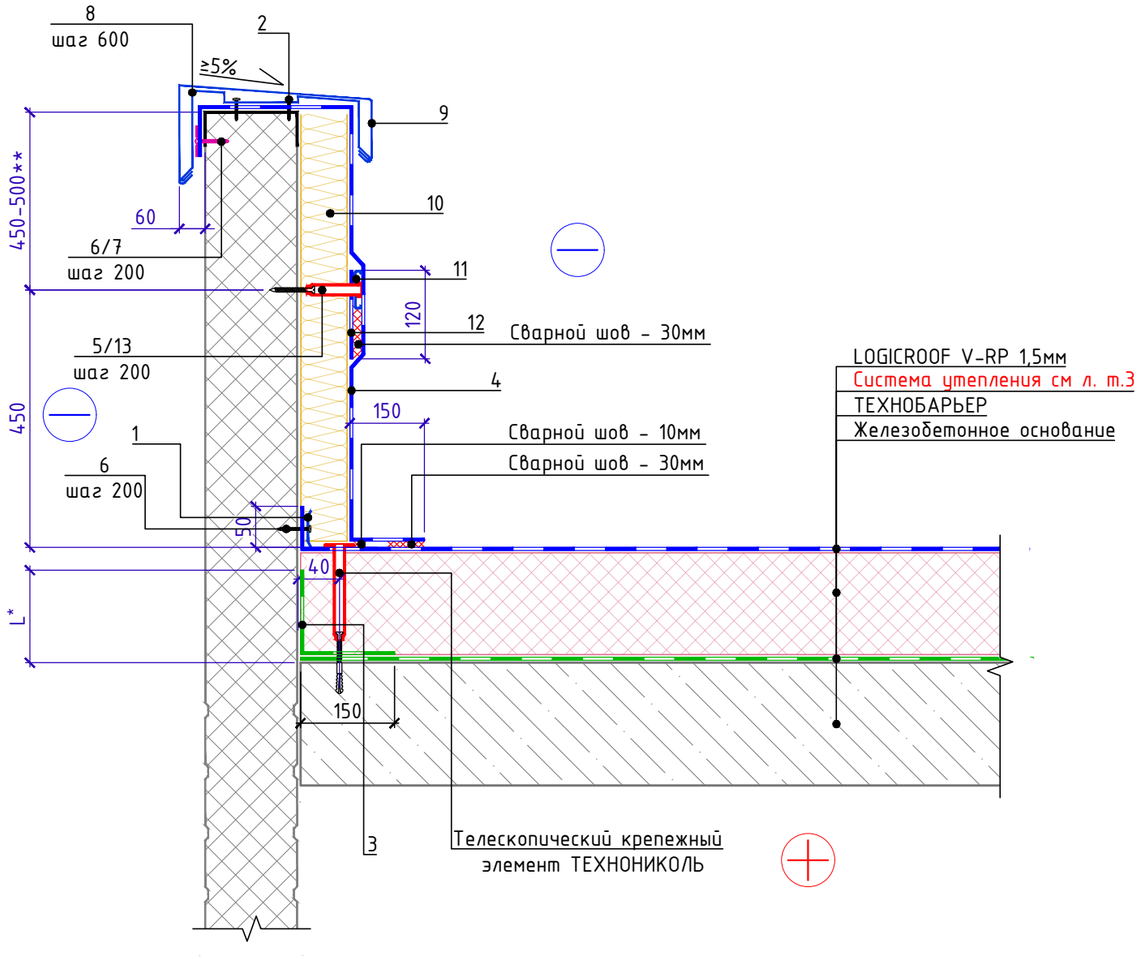

Спецификация на узел У.2.5-2021.08

Поз.	Наименование	Расход на 1 м.п.	Ед.изм.	Прим.
1	Прижимная рейка ТЕХНОНИКОЛЬ	1,00	м.п.	
2	Саморез сверлоконечный ТЕХНОНИКОЛЬ 5,5х35 мм	3,40	шт.	
3	Полоса из материала ТЕХНОБАРЬЕР (ширина 300 мм)	0,30	$м^2$	
4	LOGICROOF V-RP 1,5 мм	по проекту	$м^2$	
5	Саморез сверлоконечный 4,8xL мм (L-по проекту)	5	шт.	
6	Саморез сверлоконечный ТЕХНОНИКОЛЬ 5,5х35 мм	5	шт.	
7	Тарельчатый элемент	5	шт.	
8	Крепежный элемент (костыль)	1,70	шт.	
9	Отлив из оцинкованной стали (колпак)	1,00	м.п.	
10	ТЕХНОРУФ Н ПРОФ	по проекту	$м^3$	
11	Рейка в шве стальная ТЕХНОНИКОЛЬ	1,00	м.п.	
12	LOGICROOF V-RP 1,5 мм (полоса 120 мм)	0,12	$м^2$	
13	Телескопичекий крепеж ТЕХНОНИКОЛЬ для рейки в шве	5	шт.	

Позиция 8

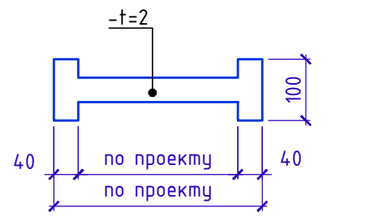

Позиция 8. Схема гиба

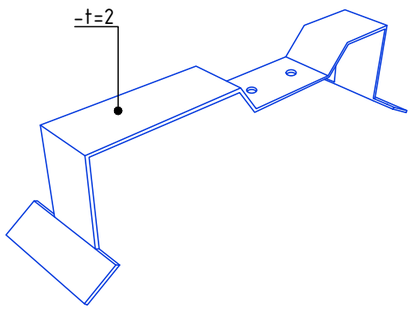

L* - высота заведения пароизоляции. Пароизоляция в местах примыкания теплоизоляционного слоя к стенам, стенкам фонарей, шахтам и оборудованию, проходящему через покрытие или чердачное перекрытие, должна быть поднята на высоту не менее толщины теплоизоляционного слоя и приклеена к вертикальной поверхности, а в местах деформационных швов заведена на металлический компенсатор с образованием складки.

** - При высоте примыкания к парапету более 450 мм необходимо предусмотреть дополнительное крепление кровельного ковра к вертикальной поверхности с помощью прижимной рейки. Прижимная рейка устанавливается не более чем через 450-500 мм по вертикали. При высоте парапета 450 мм и менее промежуточное крепление на вертикали не требуется (см. решения низкого парапета).

Изм.	Кол.	Лист	N°док.	Подпись	Дата	Примыкание к высокому утепленному парапету с заведением мембраны на парапет (примыкание к сэндвич-панели)	Лист 2.5

Взам. инв. N°
Подп. и дата
Инв. N° подл.

Формат А3

ТН-КРОВЛЯ Проф
У.2.6-2021.08

Примыкание к высокому утепленному парапету с заведением мембраны на парапет (примыкание к бетону, кирпичу, блоку).

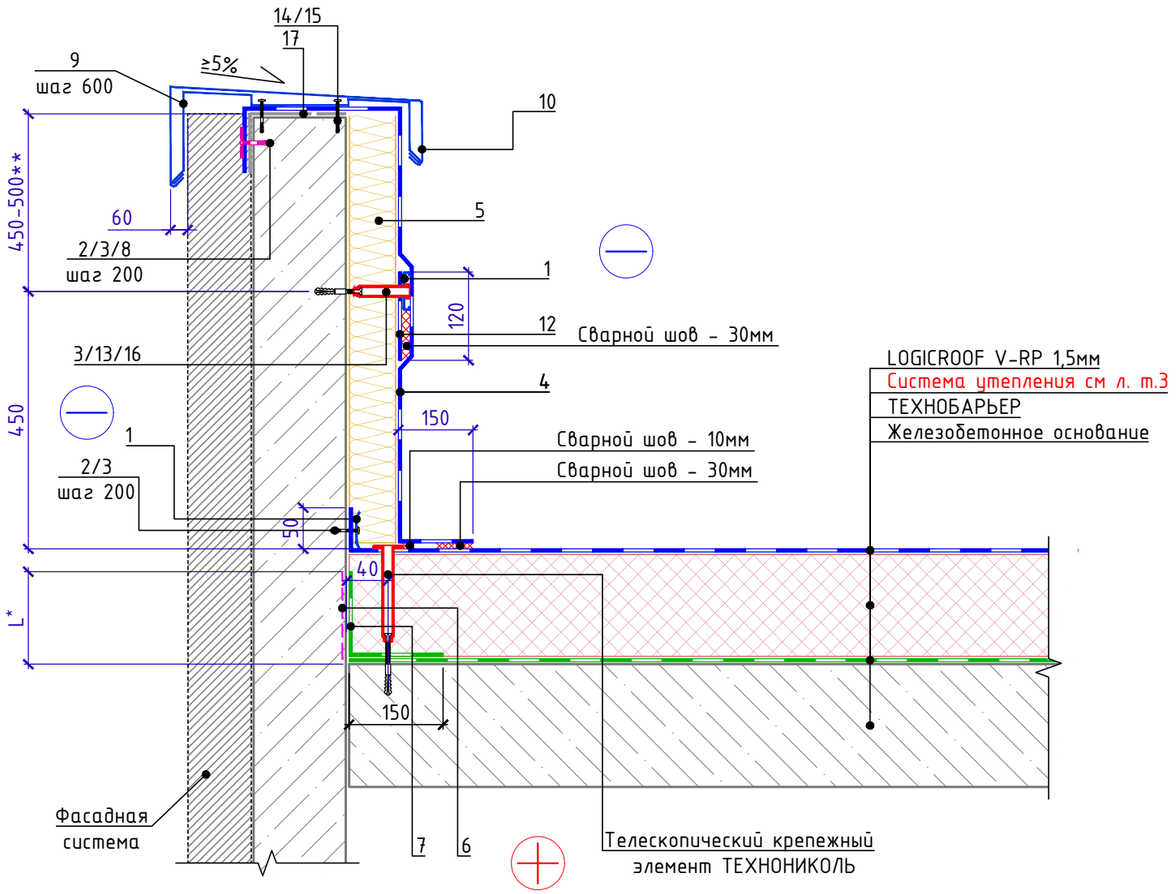

Спецификация на узел У.2.6-2021.08

Поз.	Наименование	Расход на 1 м.п.	Ед.изм.	Прим.
1	Рейка в шве стальная ТЕХНОНИКОЛЬ	1,00	м.п.	
2	Саморез остроконечный 4,8х50 мм	5	шт.	
3	Анкерный элемент ТЕХНОНИКОЛЬ 8х45 мм	5	шт.	
4	LOGICROOF V-RP 1,5 мм	по проекту	$м^2$	
5	ТЕХНОРУФ Н ПРОФ	по проекту	$м^3$	
6	Праймер ТехноНИКОЛЬ №01	0,05	л	
7	Полоса из материала ТЕХНОБАРЬЕР (ширина 300 мм)	0,30	$м^2$	
8	Тарельчатый элемент	5	шт.	
9	Крепежный элемент (костыль)	1,70	шт.	
10	Отлив из оцинкованной стали (колпак)	1,00	м.п.	
11	Телескопический крепеж ТЕХНОНИКОЛЬ	по проекту	шт.	
12	LOGICROOF V-RP 1,5 мм (полоса 120 мм)	0,12	$м^2$	
13	Саморез остроконечный 4,8xL мм (L-по проекту)	5	шт.	
14	Саморез остроконечный 4,8х50 мм	3,40	шт.	
15	Анкерный элемент ТЕХНОНИКОЛЬ 8х45 мм	3,40	шт.	
16	Телескопичекий крепеж ТЕХНОНИКОЛЬ для рейки в шве	5	шт.	
17	Геотекстиль иглопробивной термообработанный 300 г/$м^2$	по проекту	$м^2$	

Позиция 9

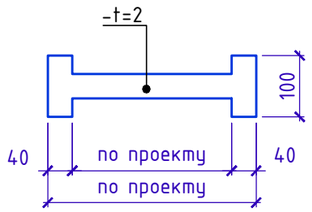

Позиция 9. Схема гиба

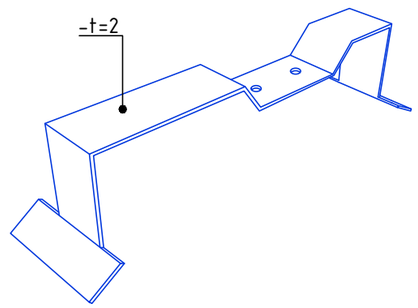

L* - высота заведения пароизоляции. Пароизоляция в местах примыкания теплоизоляционного слоя к стенам, стенкам фонарей, шахтам и оборудованию, проходящему через покрытие или чердачное перекрытие, должна быть поднята на высоту не менее толщины теплоизоляционного слоя и приклеена к вертикальной поверхности, а в местах деформационных швов заведена на металлический компенсатор с образованием складки.

** - При высоте примыкания к парапету более 450 мм необходимо предусмотреть дополнительное крепление кровельного ковра к вертикальной поверхности с помощью прижимной рейки. Прижимная рейка устанавливается не более чем через 450-500 мм по вертикали. При высоте парапета 450 мм и менее промежуточное крепление на вертикали не требуется (см. решения низкого парапета).

Изм.	Кол.	Лист	N°док.	Подпись	Дата	Примыкание к высокому утепленному парапету с заведением мембраны на парапет (примыкание к бетону, кирпичу, блоку)	Лист 2.6

Взам. инв. N°
Подп. и дата
Инв. N° подл.

Формат А3

Сопряжение кровли из ПВХ и битумно-полимерных материалов. Вариант 1

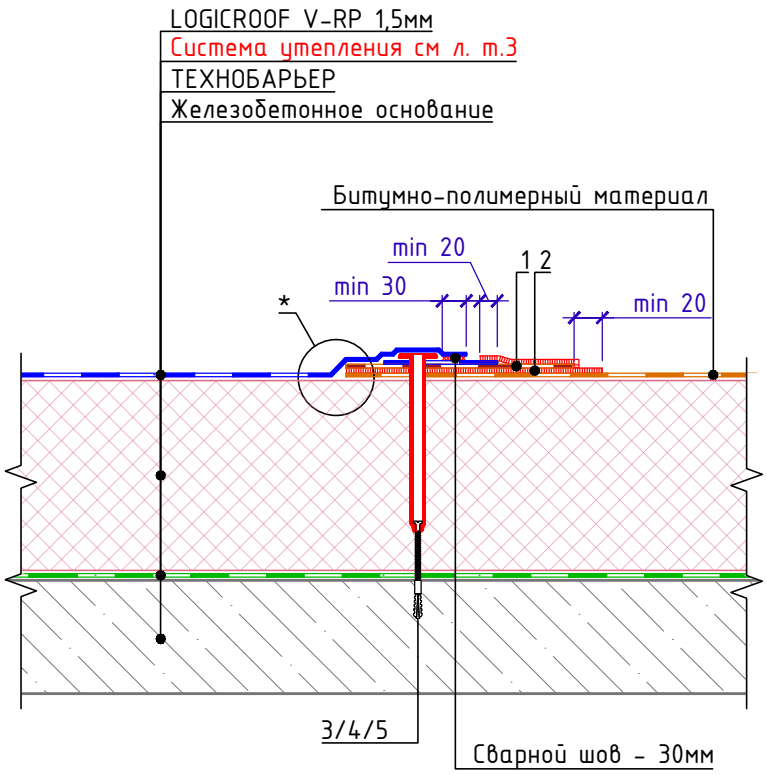

Спецификация на узел У.3.1-2021.08

Поз.	Наименование	Расход на 1 м.п.	Ед.изм.	Прим.
1	Гидроизоляционная лента на основе армированной битумостойкой ПВХ мембраны LOGICROOF Tape PVC-B	0,3	$м^2$	
2	Мастика герметизирующая битумно-полимерная ТЕХНОНИКОЛЬ **	-	кг.	
3	Саморез остроконечный 4,8xL мм (L-по проекту)	5	шт.	
4	Телескопический крепежный элемент ТЕХНОНИКОЛЬ	5	шт.	
5	Анкерный элемент ТЕХНОНИКОЛЬ 8x45 мм	5	шт.	

* - В случае прямого контакта ПВХ мембраны и битумно-полимерного материала необходимо предусмотреть разделительный слой из геотекстиля иглопробивного термообработанного 300 $г/м^2$

** - Марку герметизирующей мастики необходимо согласовывать с Технической службой ТЕХНОНИКОЛЬ

Сопряжение кровли из ПВХ и битумно-полимерных материалов. Вариант 2

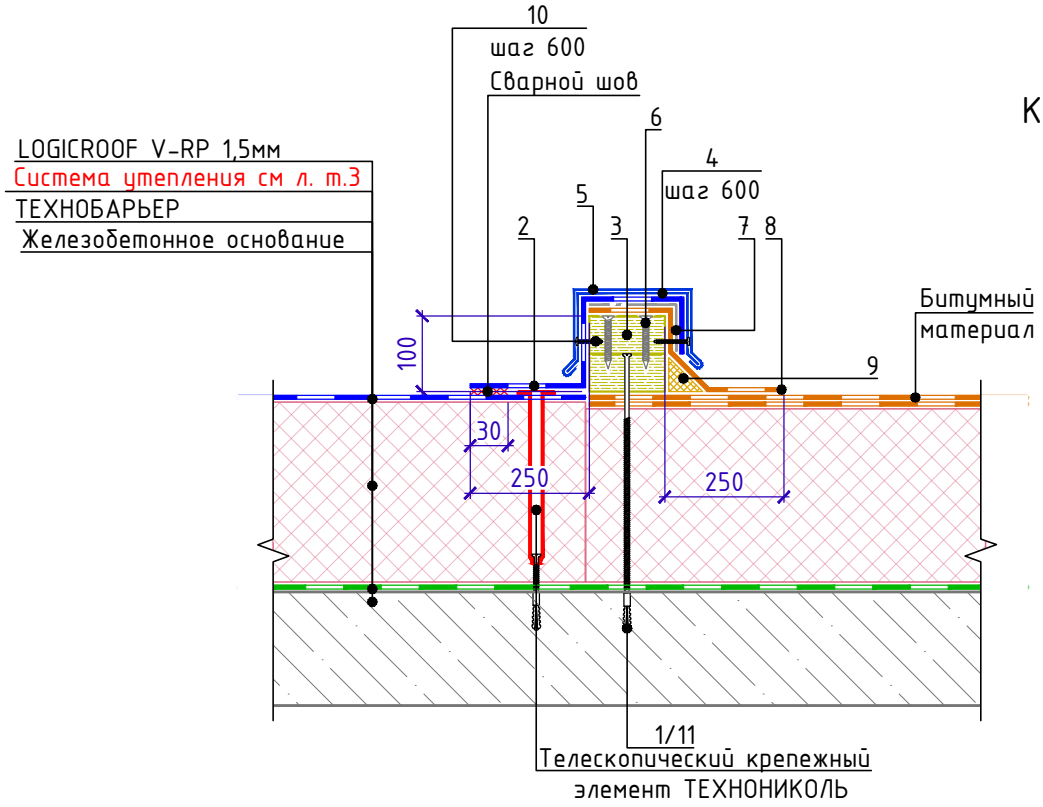

Крепежный элемент (Костыль) Позиция 4

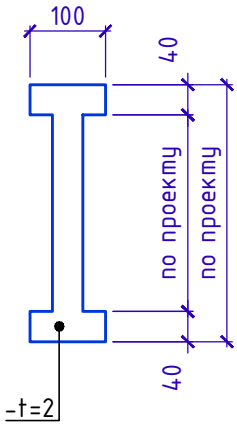

Спецификация на узел У.3.2-2021.08

Поз.	Наименование	Расход на 1 м.п.	Ед.изм.	Прим.
1	Остроконечный саморез ТЕХНОНИКОЛЬ 4,8xL мм (L-по проекту)	3	шт.	
2	LOGICROOF V-RP 1,5мм	0,55	$м^2$	
3	Деревянный брус 50x100	0,01	$м^3$	
4	Крепежный элемент	1,70	шт.	
5	Отлив из оцинкованной стали	1,0	м.п.	
6	Остроконечный саморез ТЕХНОНИКОЛЬ ф4,8*80 мм	10	шт.	
7	Геотекстиль иглопробивной термообработанный 300 г/$м^2$	0,20	$м^2$	
8	Техноэласт ЭКП	0,50	$м^2$	
9	ТЕХНОРУФ В ЭКСТРА ГАЛТЕЛЬ	0,005	$м^3$	
10	Остроконечный саморез ТЕХНОНИКОЛЬ ф4,8*50 мм	4	шт.	
11	Анкерный элемент ТЕХНОНИКОЛЬ 8x45 мм	3,0	шт.	

1. Деревянный брус (поз.3) перед монтажом покрыть огнебиозащитой
2. Галтель (поз 9.) подрезать по месту для установки отлива

Сопряжение кровли из ПВХ и ТПО материалов

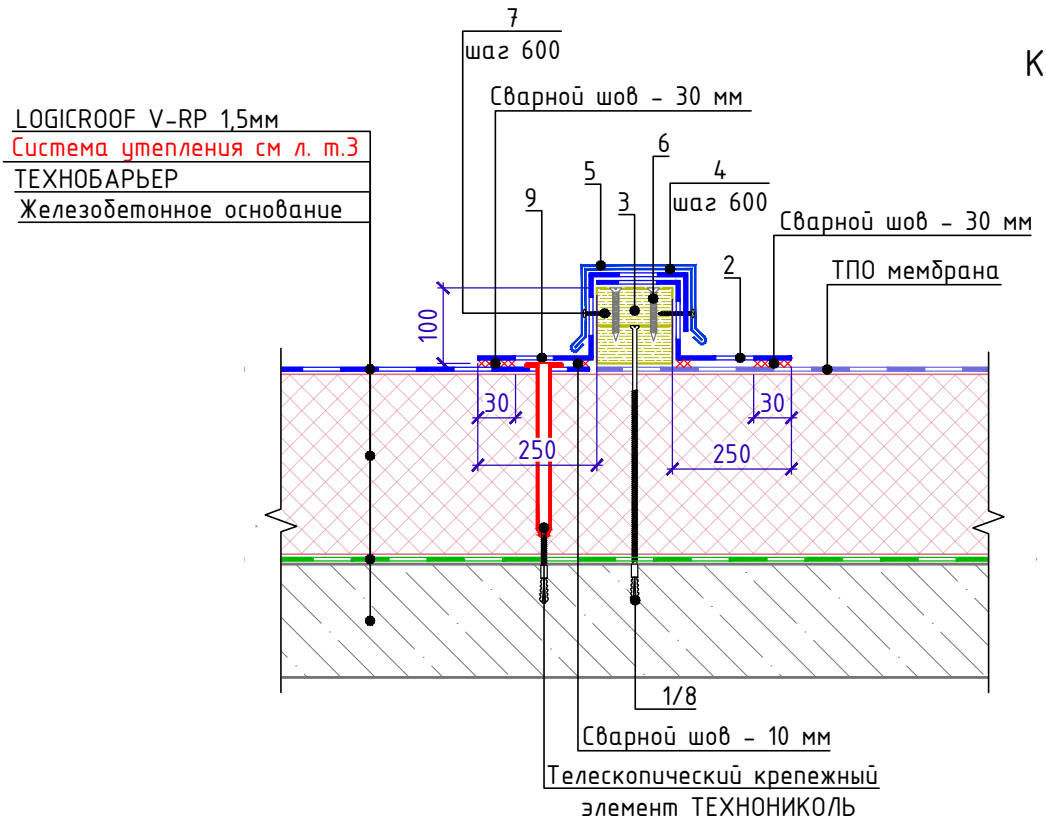

Крепежный элемент
(Костыль)
Позиция 4

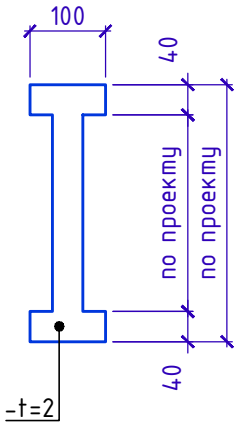

Спецификация на узел У.3.3-2021.08

Поз.	Наименование	Расход на 1 м.п.	Ед.изм.	Прим.
1	Остроконечный саморез ТЕХНОНИКОЛЬ 4,8xL мм (L-по проекту)	3,0	шт.	
2	ТПО мембрана	0,55	$м^2$	
3	Деревянный брус 50х100	0,01	$м^3$	
4	Крепежный элемент	1,70	шт.	
5	Отлив из оцинкованной стали	1,0	м.п.	
6	Остроконечный саморез ТЕХНОНИКОЛЬ ф4,8*80 мм	10	шт.	
7	Остроконечный саморез ТЕХНОНИКОЛЬ ф4,8*50 мм	4	шт.	
8	Анкерный элемент ТЕХНОНИКОЛЬ 8х45 мм	3,0	шт.	
9	LOGICROOF V-RP 1,5мм	0,60	$м^2$	

1. Деревянный брус (поз.3) перед монтажом покрыть огнебиозащитой

Примыкание к стойкам под оборудование

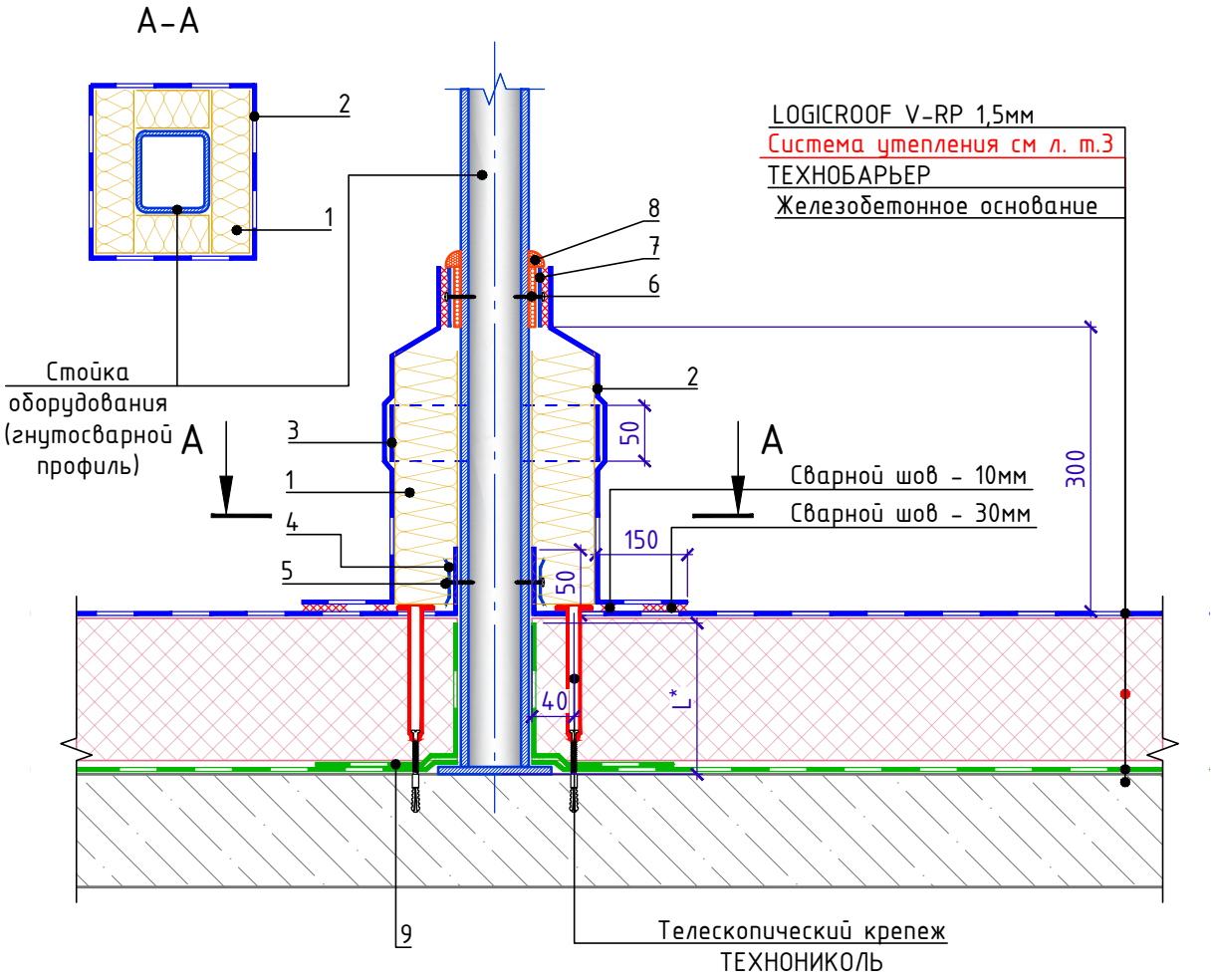

L* - высоту заведения принять не менее толщины теплоизоляционного слоя.

Спецификация на узел У.4.1-2021.08

Поз.	Наименование	Расход	Ед.изм.	Прим.
1	ТЕХНОРУФ Н ПРОФ	по проекту	$м^3$	
2	LOGICROOF V-RP 1,5 мм	по проекту	$м^2$	
3	LOGICROOF V-RP 1,5мм (полоса для крепления утеплителя - ширина 50мм)	по проекту	$м^2$	
4	Прижимная рейка ТЕХНОНИКОЛЬ	по проекту	м.п.	
5	Саморез сверлоконечный ТЕХНОНИКОЛЬ 5,5х35 мм	5	шт.	
6	Саморез 4,2х25 сверло с прессшайбой	5	шт.	
7	Металлический профиль с ПВХ-покрытием (полоса)	1,00	м.п.	
8	Герметик ТЕХНОНИКОЛЬ ПУ (упаковка 600мл)	0,5	шт.	
9	ТЕХНОБАРЬЕР	по проекту	$м^2$	

Примыкание к кровельной опоре ТЕХНОНИКОЛЬ. Вариант 1

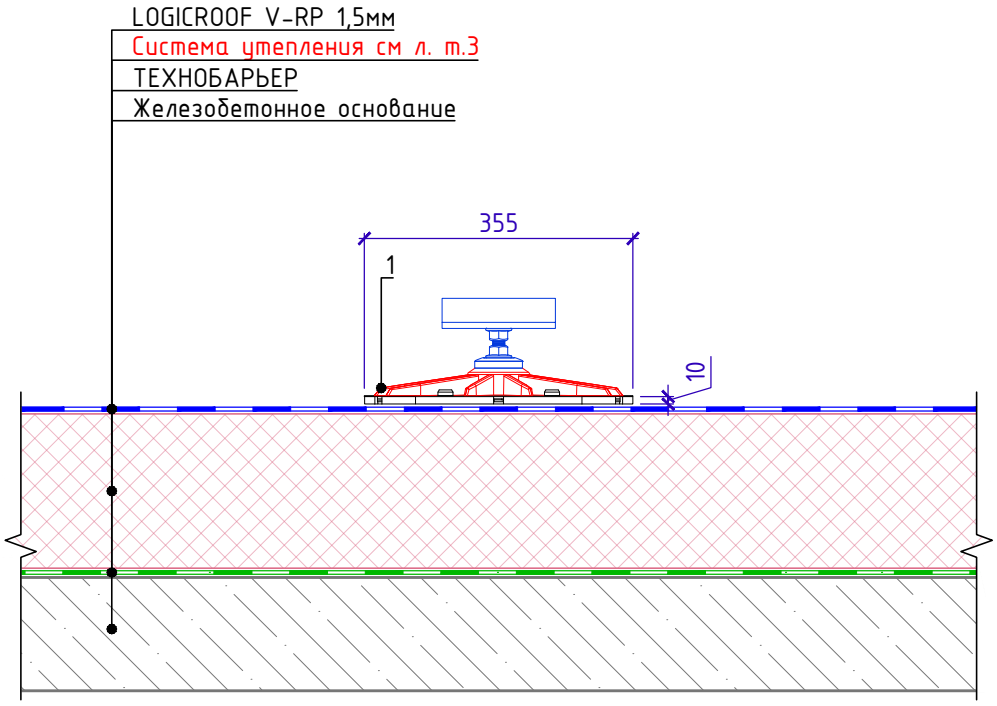

Спецификация на узел У.4.2-2021.08

Поз.	Наименование	Расход	Ед.изм.	Прим.
1	Кровельная опора ТехноНИКОЛЬ 355х355мм с горизонтальным кронштейном	по проекту	шт.	

1. Данные опоры предназначены для монтажа специальных кровельных рам под установку кровельного оборудования.
2. Количество и шаг опор необходимо подбирать в зависимости от нагрузок от оборудования и несущей способности кровельного пирога.
3. В случаях, когда основанием под водоизоляционный слой служит полимерный утеплитель (PIR, XPS) и армированная цементно-песчаная или сборная стяжка, максимальная распределённая нагрузка на одну опору – 230 кг (без учета несущей способности кровельного пирога). При этом, максимальная сосредоточенная нагрузка на одну опору – 2000 кг (без учета несущей способности кровельного пирога).
4. Максимальный уклон кровли при использовании такого типа опор – 8°, при применении регулируемых стоек и опор поворотного типа.
5. Опора комплектуется анти-вибрационным ковриком из ПВХ, который защищает гидроизоляционный слой.
6. Запрещается крепление кровельных опор к основанию.
7. Крепежные элементы агрегата (болты, гайки, виброгасители и т.д.) в спецификацию опорной конструкции не входят, их количество и размеры зависят от конкретного оборудования.

Примыкание к кровельной опоре ТЕХНОНИКОЛЬ. Вариант 2

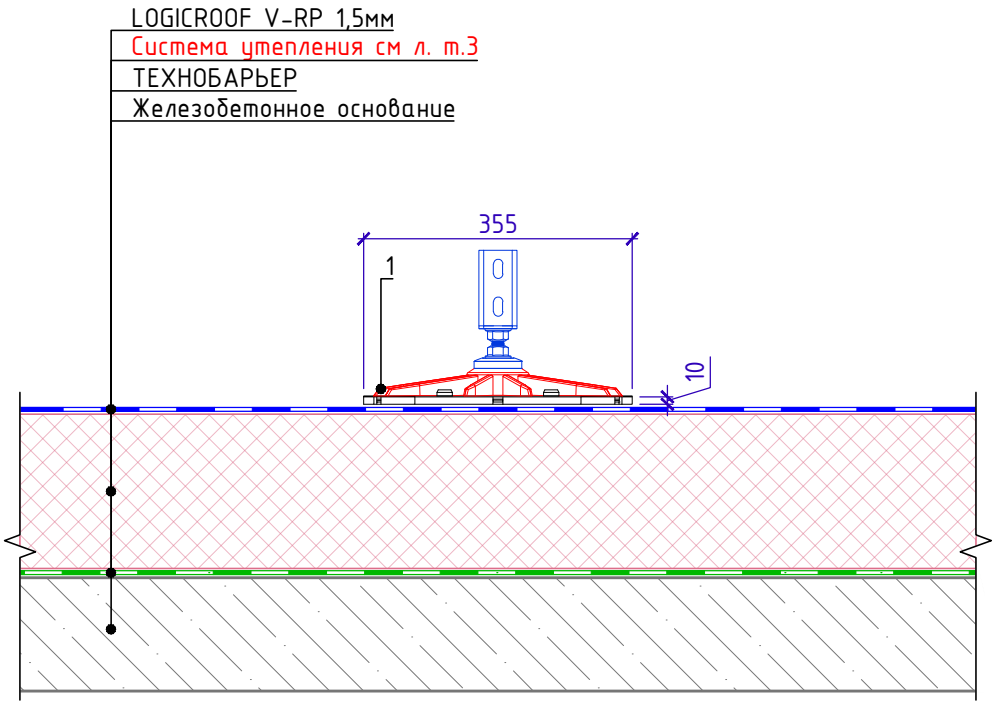

Спецификация на узел У.4.3-2021.08

Поз.	Наименование	Расход	Ед.изм.	Прим.
1	Кровельная опора ТехноНИКОЛЬ 355х355мм с вертикальным кронштейном	по проекту	шт.	

1. Данные опоры предназначены для монтажа специальных кровельных рам под установку кровельного оборудования.
2. Количество и шаг опор необходимо подбирать в зависимости от нагрузок от оборудования и несущей способности кровельного пирога.
3. В случаях, когда основанием под водоизоляционный слой служит полимерный утеплитель (PIR, XPS) и армированная цементно-песчаная или сборная стяжка, максимальная распределённая нагрузка на одну опору – 230 кг (без учета несущей способности кровельного пирога). При этом, максимальная сосредоточенная нагрузка на одну опору – 2000 кг (без учета несущей способности кровельного пирога).
4. Максимальный уклон кровли при использовании такого типа опор – 8°, при применении регулируемых стоек и опор поворотного типа.
5. Опора комплектуется анти-вибрационным ковриком из ПВХ, который защищает гидроизоляционный слой.
6. Запрещается крепление кровельных опор к основанию.
7. Крепежные элементы агрегата (болты, гайки, виброгасители и т.д.) в спецификацию опорной конструкции не входят, их количество и размеры зависят от конкретного оборудования.

Устройство пешеходных дорожек из готовых элементов LOGICROOF Walkway Puzzle

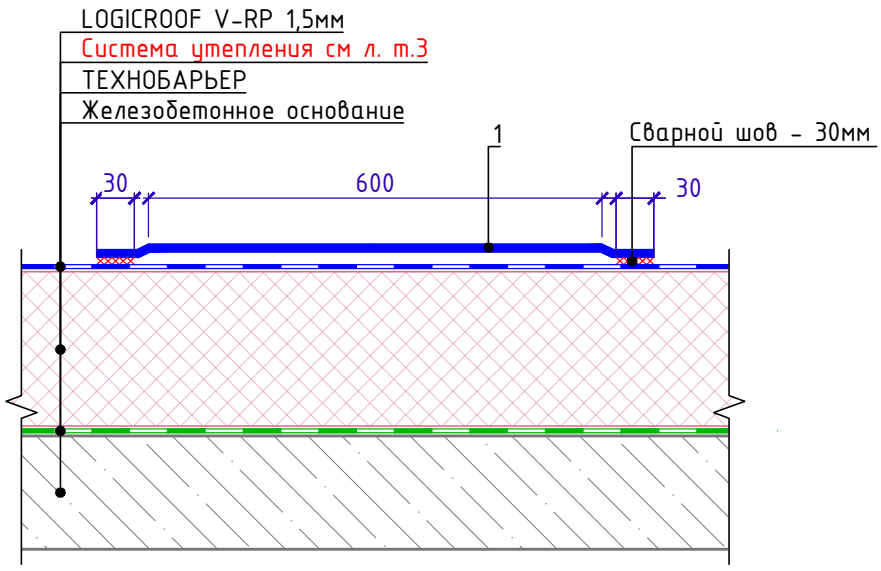

Спецификация на узел У.5.1-2021.08

Поз.	Наименование	Расход на 1 м.п.	Ед.изм.	Прим.
1	Готовые элементы LOGICROOF Walkway Puzzle	1,70	шт.	

1. Предварительная фиксация элементов дорожки к кровельному ковру осуществляется с помощью ручного фена
2. После сборки пешеходной дорожки приварить ее к кровле с помощью автоматического сварочного оборудования. Для приварки предусмотрены полосы без теснения вдоль краев элементов дорожки.

Устройство пешеходных дорожек традиционным методом

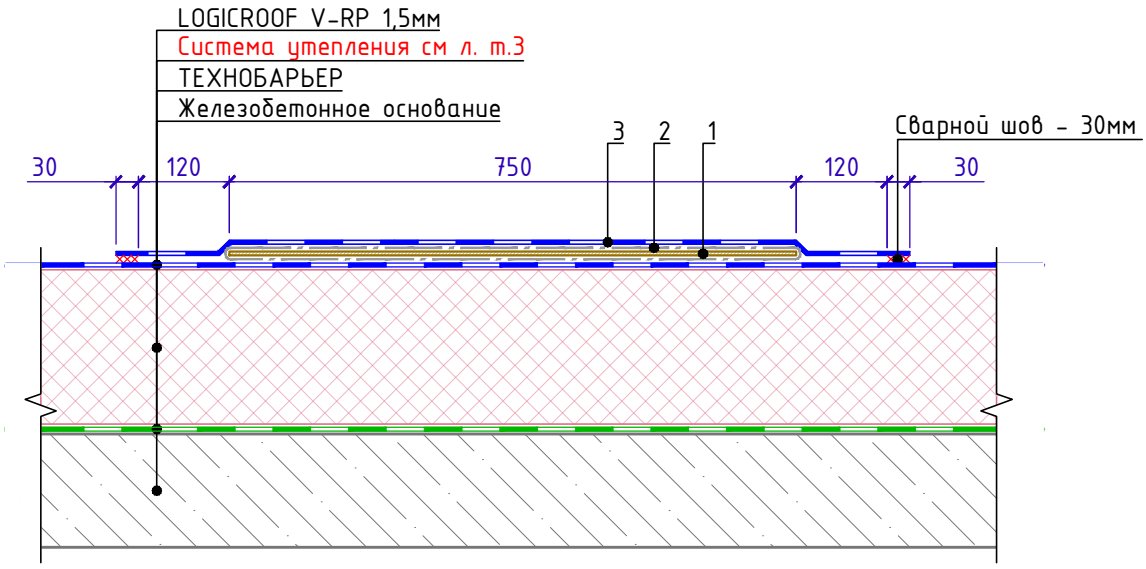

Спецификация на узел У.5.2-2021.08

Поз.	Наименование	Расход на 1 м.п.	Ед.изм.	Прим.
1	АЦЛ (или ламинированная фанера) толщиной 10мм.	0,75	$м^2$	
2	Геотекстиль иглопробивной термообработанный ТЕХНОНИКОЛЬ развесом 300 г/$м^2$	1,60	$м^2$	
3	LOGICROOF V-RP - 2,0мм	1,05	$м^2$	

1. Для избежания застойных зон пешеходную дорожку выполнять отсеками не более 6 метров. Между отсеками предусмотреть технологический зазор для прохода воды - 20мм

Примыкание к трубным проходкам

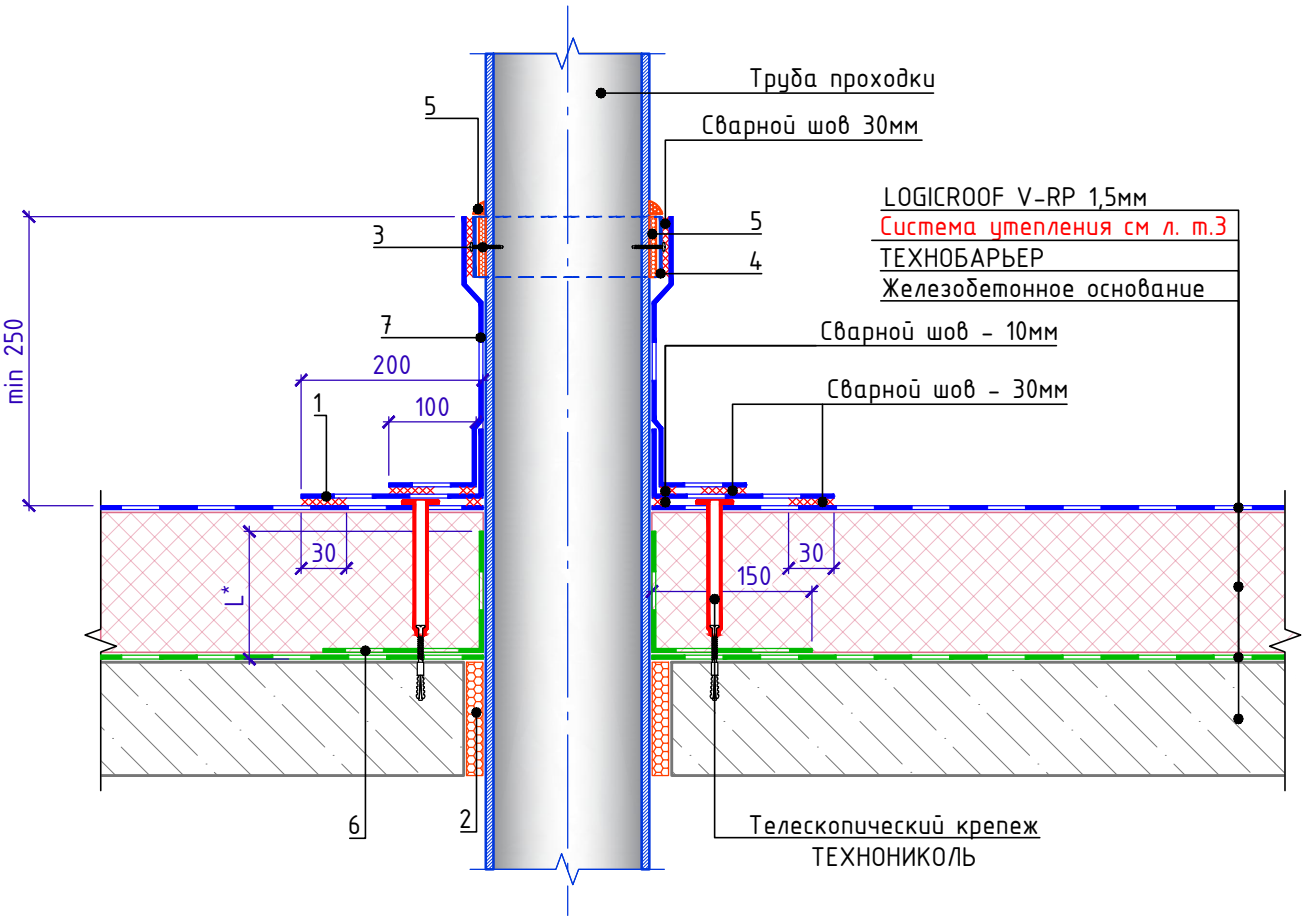

Спецификация на узел У.6.1-2021.08

Поз.	Наименование	Расход	Ед.изм.	Прим.
1	LOGICROOF V-SR 1,5мм	по проекту	$м^2$	
2	Пена монтажная ТехноНИКОЛЬ PROFESSIONAL 70	по проекту	шт.	баллоны
3	Саморез 4,2х25 сверло с прессшайбой	5	шт.	
4	Металлическая полоса с ПВХ-покрытием	по проекту	м.п.	
5	Герметик ТЕХНОНИКОЛЬ ПУ (упаковка 600мл)	0,5	шт.	
6	ТЕХНОБАРЬЕР	по проекту	$м^2$	
7	LOGICROOF V-SR 1,5мм	по проекту	$м^2$	

1. L* - высота заведения пароизоляции. Пароизоляция в местах примыкания теплоизоляционного слоя к стенам, стенкам фонарей, шахтам и оборудованию, проходящему через покрытие или чердачное перекрытие, должна быть поднята на высоту не менее толщины теплоизоляционного слоя и приклеена к вертикальной поверхности, а в местах деформационных швов заведена на металлический компенсатор с образованием складки.

Взам. инв. N°
Подп. и дата
Инв. N° подл.

Изм.	Кол.	Лист	N°док.	Подпись	Дата	Примыкание к трубным проходкам	Лист 6.1

Формат А4

Примыкание к трубе малого сечения

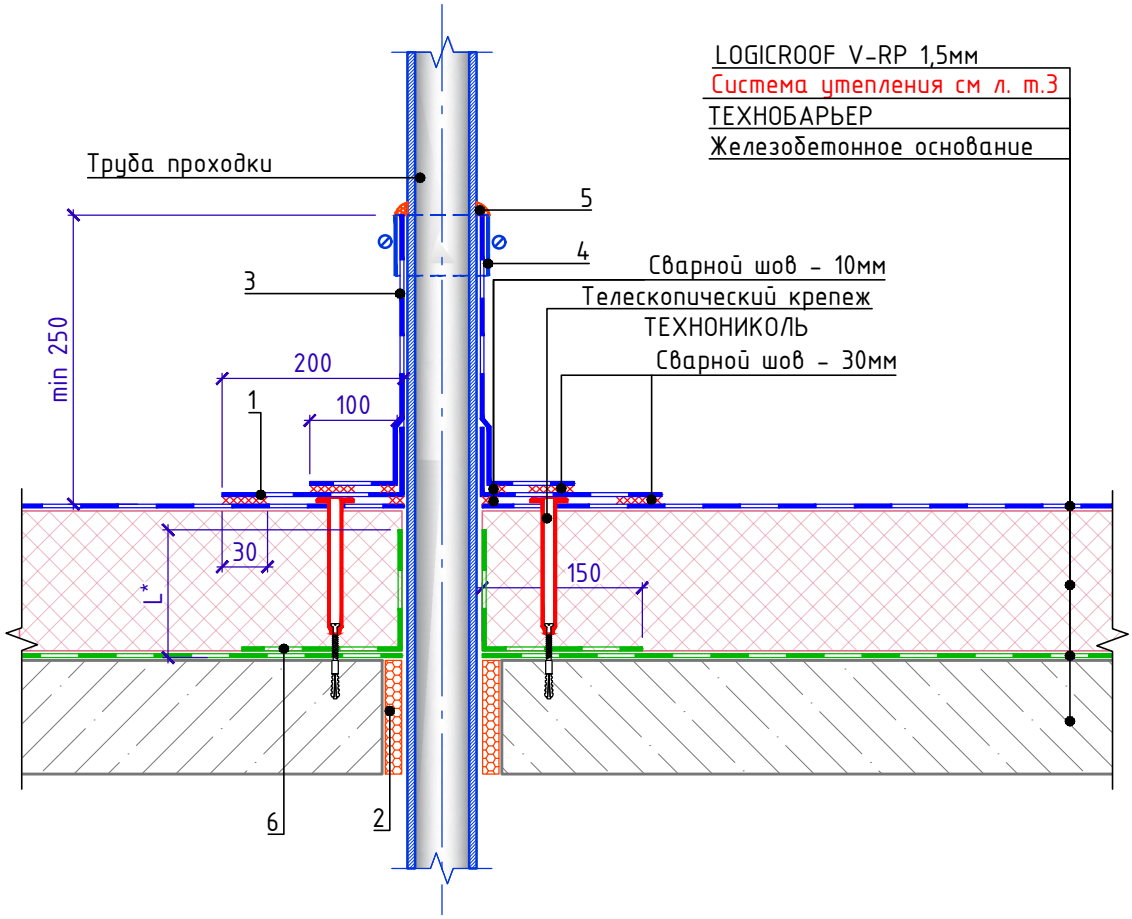

Спецификация на узел У.6.2-2021.08

Поз.	Наименование	Расход	Ед.изм.	Прим.
1	Полимерная мембрана LOGICROOF V-SR 1,5мм	по проекту	$м^2$	
2	Пена монтажная ТехноНИКОЛЬ PROFESSIONAL 70	по проекту	шт.	баллоны
3	LOGICROOF V-SR 1,5мм	по проекту	$м^2$	
4	Обжимной металлический хомут	1	шт.	
5	Герметик ТЕХНОНИКОЛЬ ПУ (упаковка 600мл)	0,25	шт.	
6	ТЕХНОБАРЬЕР	по проекту	$м^2$	

1. Узел применяется для одиночных холодных труб диаметром до 250 мм, анкеров, антенных растяжек
2. L* - высота заведения пароизоляции. Пароизоляция в местах примыкания теплоизоляционного слоя к стенам, стенкам фонарей, шахтам и оборудованию, проходящему через покрытие или чердачное перекрытие, должна быть поднята на высоту не менее толщины теплоизоляционного слоя и приклеена к вертикальной поверхности, а в местах деформационных швов заведена на металлический компенсатор с образованием складки.

Примыкание к горячей трубе. Вариант 1

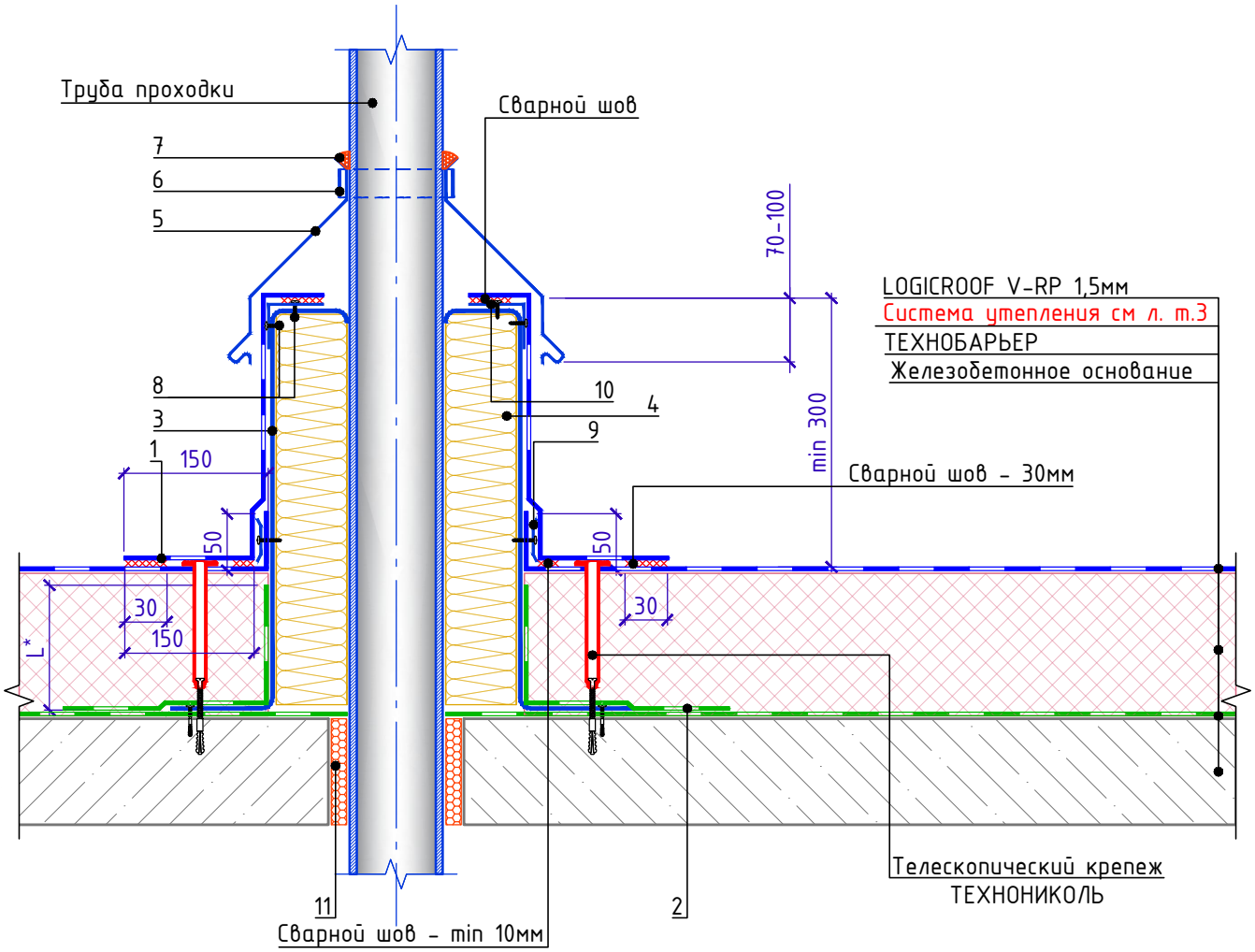

Спецификация на узел У.6.3-2021.08

Поз.	Наименование	Расход	Ед.изм.	Прим.
1	LOGICROOF V-RP 1,5мм	по проекту	$м^2$	
2	ТЕХНОБАРЬЕР	по проекту	$м^2$	
3	Короб из оцинкованной стали толщиной не менее 0,7мм	по проекту	-	
4	ТЕХНОРУФ Н ПРОФ	по проекту	$м^3$	min 120мм
5	Фартук из оцинкованной стали	по проекту	-	
6	Обжимной металлический хомут	1	шт.	
7	Герметик ТЕХНОНИКОЛЬ ПУ (упаковка 600мл)	0,5	шт.	
8	Саморез сверлоконечныйТЕХНОНИКОЛЬ 5,5х35 мм	24	шт.	
9	Прижимная рейка ТЕХНОНИКОЛЬ	по проекту	м.п.	
10	Стальной уголок покрытый ПВХ	по проекту	м.п.	
11	Пена монтажная ТехноНИКОЛЬ PROFESSIONAL 70	по проекту	шт.	баллоны

L* - высоту заведения принять не менее толщины теплоизоляционного слоя.

Примыкание к горячей трубе. Вариант 2

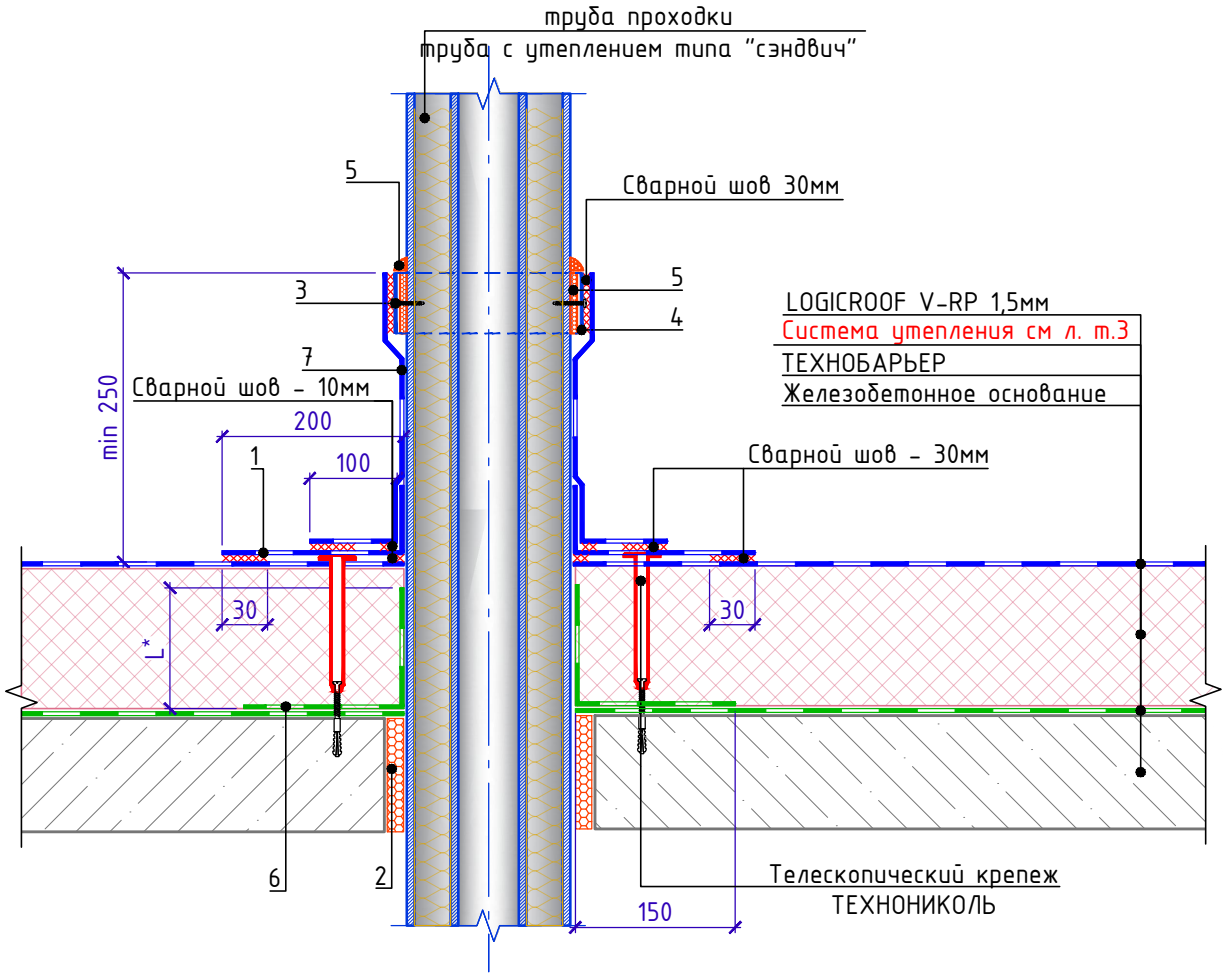

Спецификация на узел У.6.4-2021.08

Поз.	Наименование	Расход	Ед.изм.	Прим.
1	LOGICROOF V-SR 1,5мм	по проекту	$м^2$	
2	Пена монтажная ТехноНИКОЛЬ PROFESSIONAL 70	по проекту	шт.	баллоны
3	Саморез 4,2х25 сверло с прессшайбой	5	шт.	
4	Металлическая полоса с ПВХ-покрытием	по проекту	м.п.	
5	Герметик ТЕХНОНИКОЛЬ ПУ (упаковка 600мл)	0,5	шт.	
6	ТЕХНОБАРЬЕР	по проекту	$м^2$	
7	LOGICROOF V-SR 1,5мм	по проекту	$м^2$	

L* - высоту заведения принять не менее толщины теплоизоляционного слоя.

Примыкание к кровельному аэратору

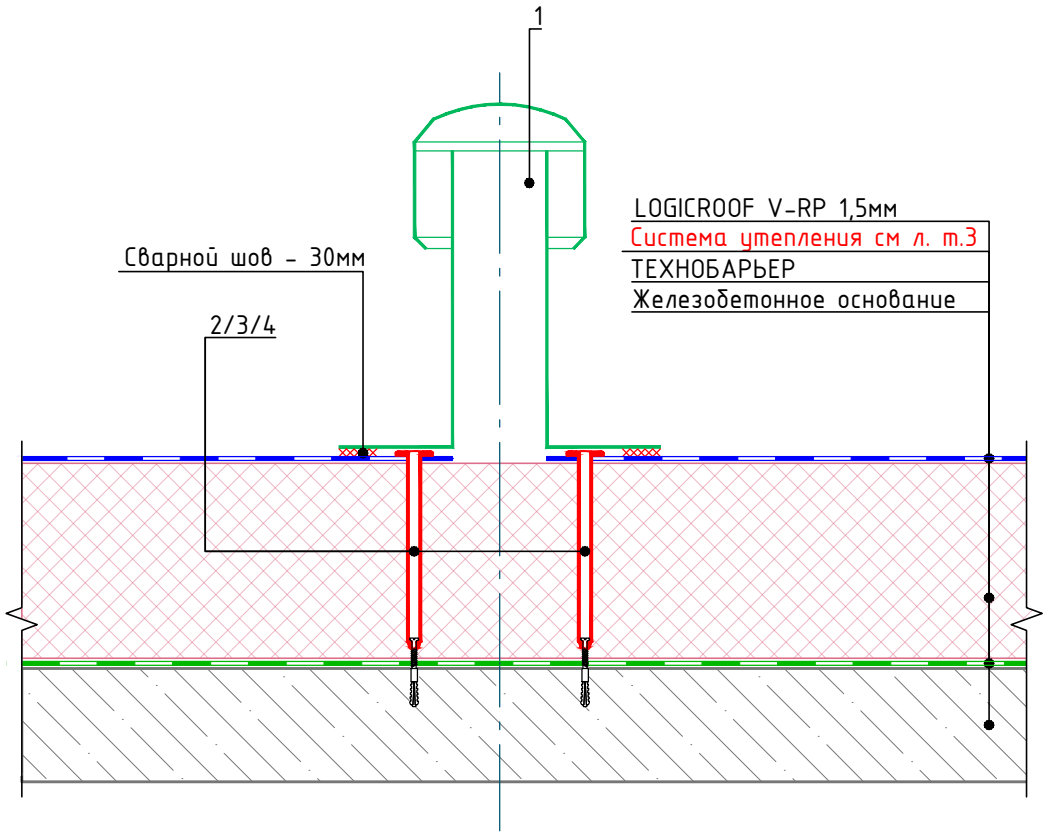

Спецификация на узел У.6.5-2021.08

Поз.	Наименование	Расход	Ед.изм.	Прим.
1	Кровельный аэратор из ПВХ	1	шт.	
2	Телескопический крепежный элемент ТЕХНОНИКОЛЬ	4	шт.	
3	Саморез остроконечный 4,8х50	4	шт.	
4	Анкерный элемент ТЕХНОНИКОЛЬ 8х45 мм	4	шт.	

Устройство молниезащиты

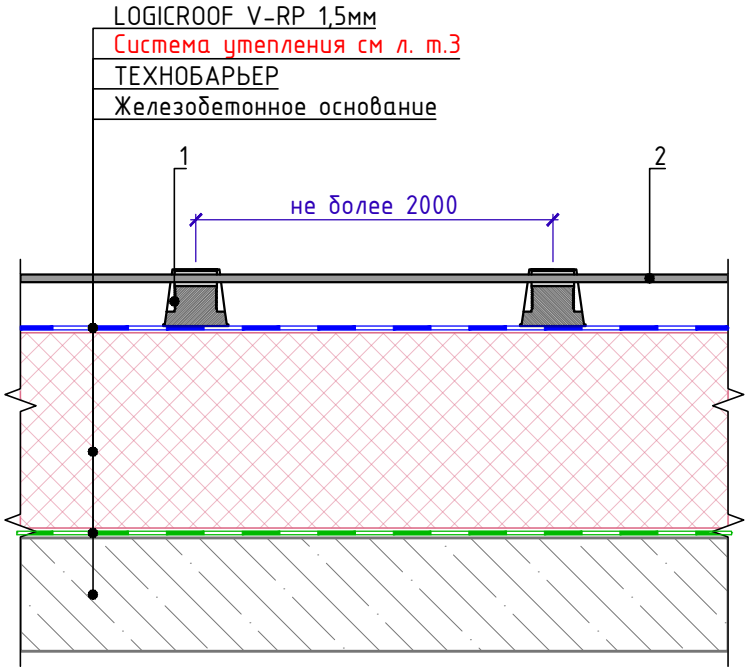

Спецификация на узел У.7.1-2021.08

Поз.	Наименование	Расход на 1 м.п.	Ед.изм.	Прим.
1	Держатель молниеотвода (подставка) ТЕХНОНИКОЛЬ	по проекту	шт.	
2	Металлическая сетка молниеотвода Ф8мм	по проекту	м.п.	

1. Держатели молниеотвода ТЕХНОНИКОЛЬ устанавливаются свободно по всей площади крыши без фиксации или привариваются к гидроизоляционному слою хлястиками из аналогичного материала, которые продеваются через специальные отверстия.

Деформационный шов

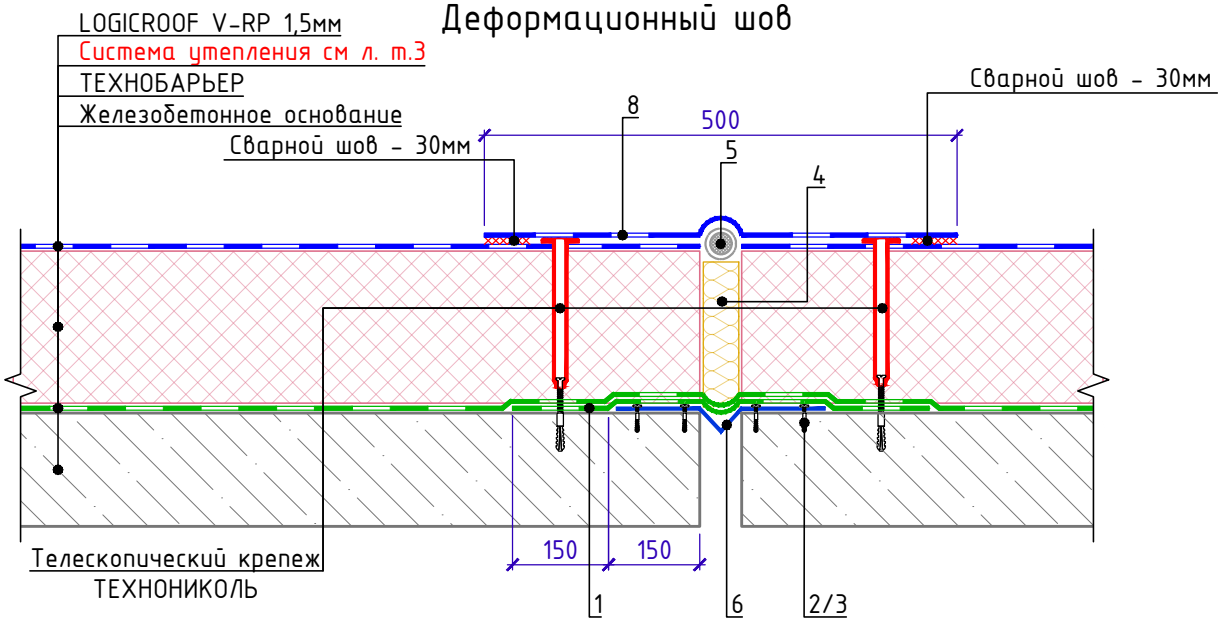

Позиция 6

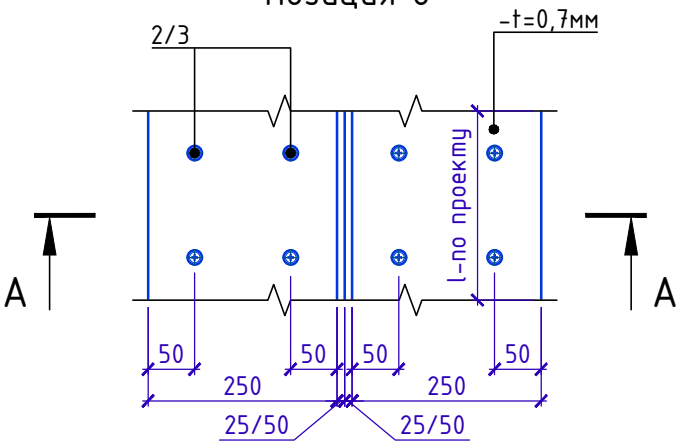

А-А

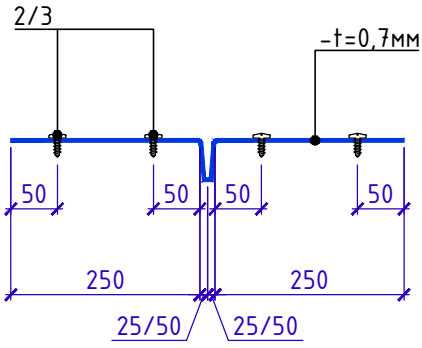

Спецификация на узел У.8.1-2021.08

Поз.	Наименование	Расход на 1 м.п.	Ед.изм.	Прим.
1	ТЕХНОБАРЬЕР	по проекту	$м^2$	
2	Саморез остроконечный 4,8х50 мм	20	шт.	
3	Анкерный элемент ТЕХНОНИКОЛЬ 8х45	20	шт.	
4	ТЕХНОЛАЙТ ЭКСТРА	по проекту	$м^2$	
5	Шнур типа "Вилатерм", обернуть геотекстилем ТехноНИКОЛЬ плотностью 150 г/кв.м)	1,0	м.п.	
6	Металлический компенсатор	1,0	м.п.	
7	ТЕХНОРУФ Н ПРОФ	по проекту	$м^3$	
8	LOGICROOF V-RP 1,5мм	по проекту	$м^2$	

1. Вместо телескопического крепежного элемента возможна установка стальной прижимной рейки и телескопического крепежа для индукции.
2. Ширину вкладыша из утеплителя ТЕХНОЛАЙТ ЭКСТРА принять на 10мм больше величины зазора.

Деталь 4

Деформационный разделитель

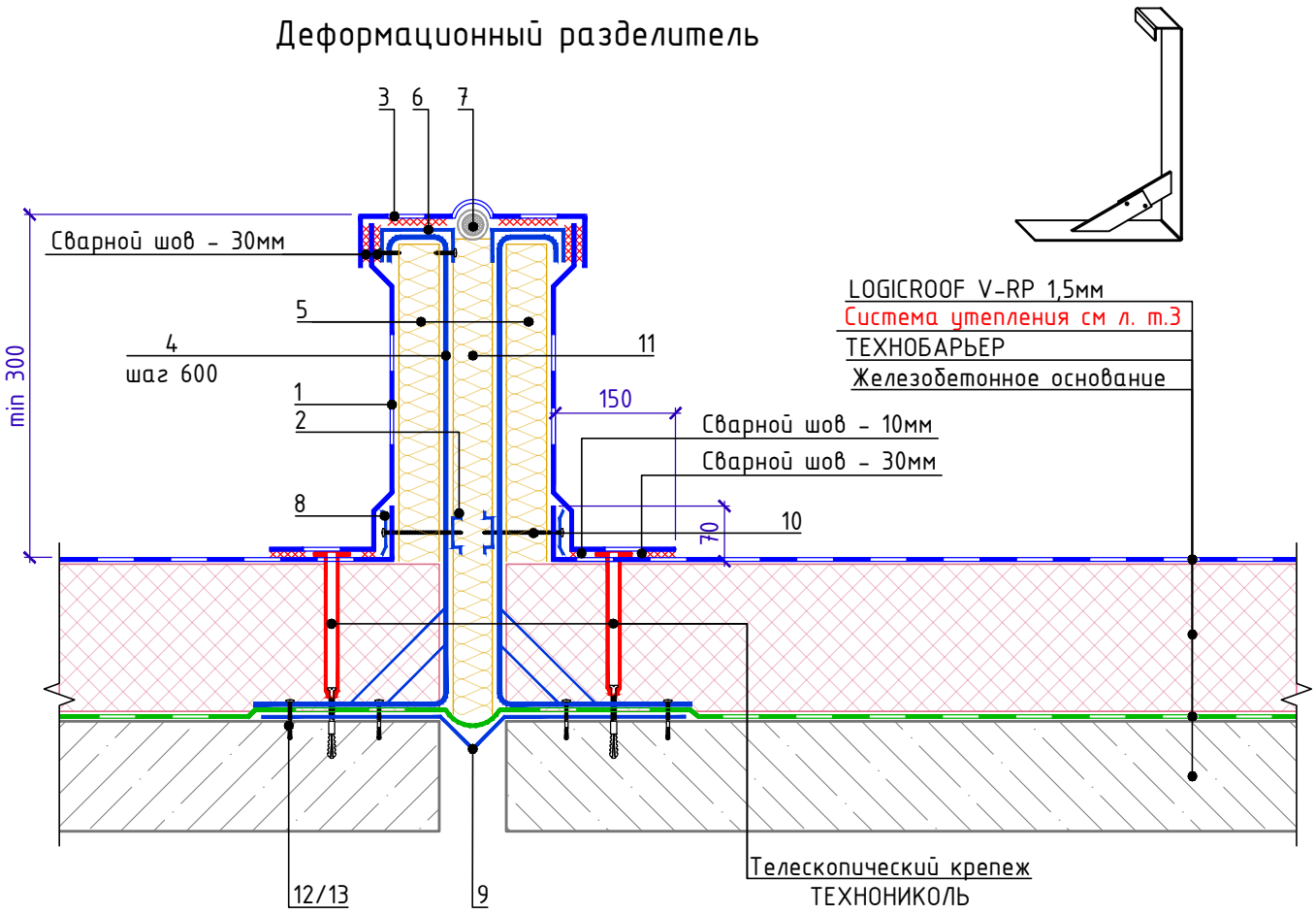

Спецификация на узел У.8.2-2021.08

Поз.	Наименование	Расход на 1 м.п.	Ед.изм.	Прим.
1	LOGICROOF V-RP 1,5мм	по проекту	$м^2$	
2	* Поперечный профиль арт.:00017-хх для крепления рейки	1,00	м.п.	
3	Полимерная мембрана LOGICROOF V-RP 1,5мм	по проекту	$м^2$	
4	* Кронштейн арт.:70001-хх	1,70	шт.	
5	ТЕХНОРУФ Н ПРОФ	по проекту	$м^3$	
6	Профиль с ПВХ-покрытием	1,00	м.п.	
7	Шнур типа "Вилатерм", обернуть геотекстилем ТехноНИКОЛЬ плотностью 150 г/кв.м)	1,00	м.п.	
8	Прижимная рейка ТЕХНОНИКОЛЬ	1,00	м.п.	
9	Металлический компенсатор	по проекту		
10	Саморез сверлоконечный ТЕХНОНИКОЛЬ 4,8xL мм (L-по проекту)	5,0	шт.	
11	ТЕХНОЛАЙТ	по проекту	$м^3$	
12	Саморез остроконечный 4,8x50 мм	20	шт.	
13	Анкерный элемент ТЕХНОНИКОЛЬ 8x45 мм	20	шт.	

* техническое решение и производство комплектующих - компания ООО "ЭКС ПП Экологические Технологии", г Москва.

Деформационный шов в примыкании к стене (бетон, блок, кирпич).

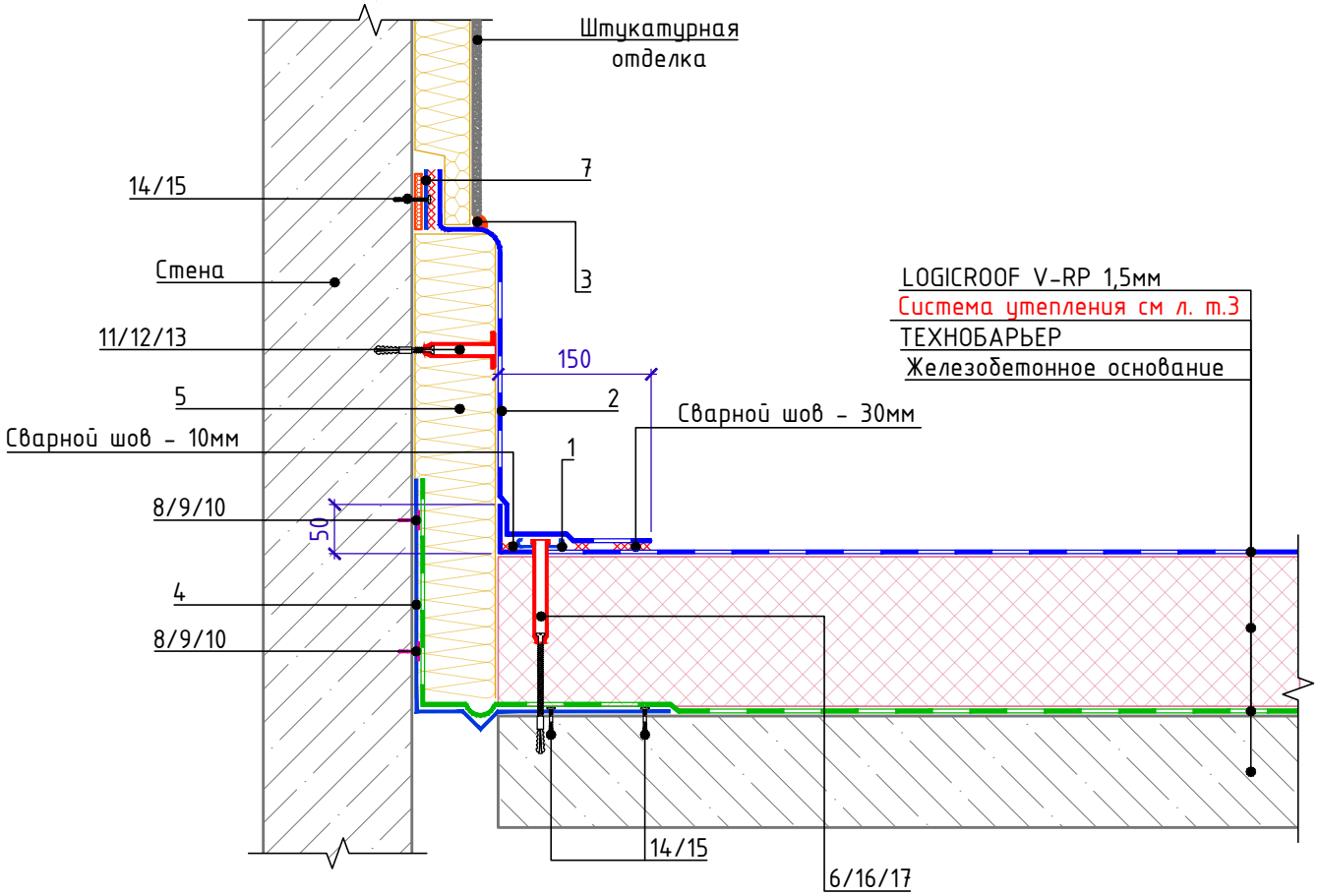

Спецификация на узел У.8.3-2021.08

Поз.	Наименование	Расход на 1 м.п.	Ед.изм.	Прим.
1	Рейка в шве стальная ТЕХНОНИКОЛЬ	1,00	м.п.	
2	LOGICROOF V-RP 1,5мм	по проекту	$м^2$	
3	Герметик ТЕХНОНИКОЛЬ ПУ (упаковка 600мл)	0,25	шт.	
4	Металлический компенсатор	по проекту		
5	ТЕХНОЛАЙТ ЭКСТРА	по проекту	$м^3$	
6	Телескопичекий крепеж ТЕХНОНИКОЛЬ для рейки в шве	5	шт.	
7	Металлический профиль с ПВХ-покрытием (полоса)	1,00	м.п.	
8	Саморез остроконечный 4,8х50 мм	10	шт.	
9	Анкерный элемент ТЕХНОНИКОЛЬ 8х45 мм	10	шт.	
10	Шайба ф50мм	10	шт.	
11	Саморез остроконечный ТЕХНОНИКОЛЬ 4,8хL (L-по проекту)	по проекту	шт.	
12	Телескопический крепежный элемент ТЕХНОНИКОЛЬ	по проекту	шт.	
13	Анкерный элемент ТЕХНОНИКОЛЬ 8х45 мм	по проекту	шт.	
14	Саморез остроконечный 4,8х50 мм	15	шт.	
15	Анкерный элемент ТЕХНОНИКОЛЬ 8х45 мм	15	шт.	
16	Саморез остроконечный 4,8х50 мм	5	шт.	
17	Анкерный элемент ТЕХНОНИКОЛЬ 8х45 мм	5	шт.	

1. Металлический компенсатор крепить саморезами с шайбой ф 50мм с шагом не более 500мм

ТН-КРОВЛЯ Проф
У.8.4-2021.08

Деформационный шов в примыкании к стене (сэндвич-панель).

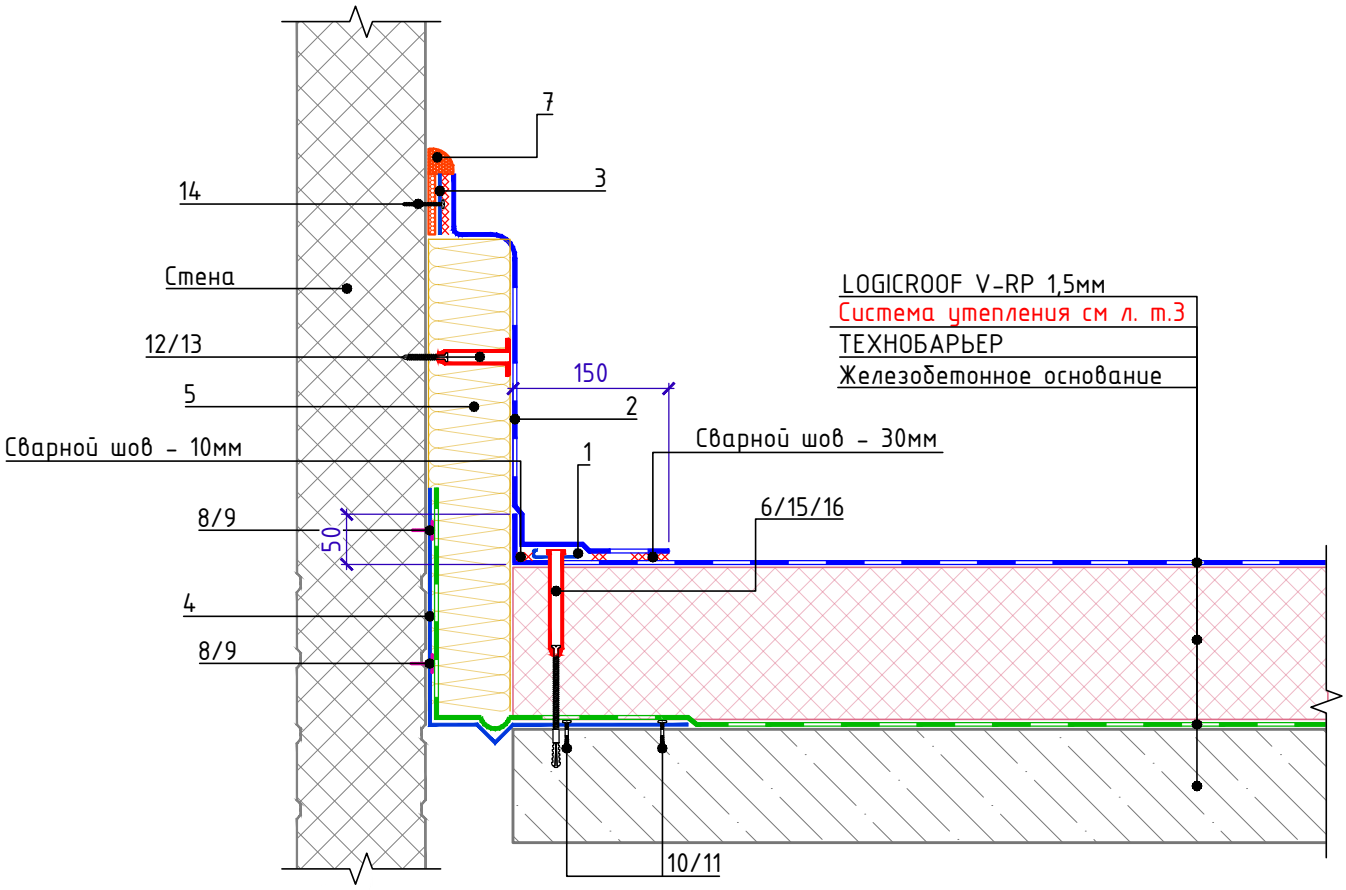

Спецификация на узел У.8.4-2021.08

Поз.	Наименование	Расход на 1 м.п.	Ед.изм.	Прим.
1	Рейка в шве стальная ТЕХНОНИКОЛЬ	1,00	м.п.	
2	LOGICROOF V-RP 1,5мм	по проекту	$м^2$	
3	Металлический профиль с ПВХ-покрытием (полоса)	1,00	м.п.	
4	Металлический компенсатор	по проекту		
5	ТЕХНОЛАЙТ ЭКСТРА	по проекту	$м^3$	
6	Телескопичекий крепеж ТЕХНОНИКОЛЬ для рейки в шве	5	шт.	
7	Герметик ТЕХНОНИКОЛЬ ПУ (упаковка 600мл)	0,25	шт.	
8	Саморез сверлоконечный ТЕХНОНИКОЛЬ 5,5х35 мм	10	шт.	
9	Шайба ф50мм	10	шт.	
10	Анкерный элемент ТЕХНОНИКОЛЬ 8х45 мм	10	шт.	
11	Саморез остроконечный 4,8х50 мм	10	шт.	
12	Телескопический крепежный элемент ТЕХНОНИКОЛЬ	по проекту	шт.	
13	Саморез сверлоконечный ТЕХНОНИКОЛЬ 4,8хL (L-по проекту)	по проекту	шт.	
14	Саморез 4,2х25 мм сверло с прессшайбой	5	шт.	
15	Саморез остроконечный 4,8х50 мм	5	шт.	
16	Анкерный элемент ТЕХНОНИКОЛЬ 8х45 мм	5	шт.	

1. Металлический компенсатор крепить саморезами с шайбой ф 50 мм с шагом не более 500 мм

Взам. инв. N°
Подп. и дата
Инв. N° подл.

Изм.	Кол.	Лист	N°док.	Подпись	Дата

Деформационный шов в примыкании к стене.
Вариант 2

Лист 8.4

Формат А4

Примыкание к люку дымоудаления
Вариант 1 (после монтажа люка).

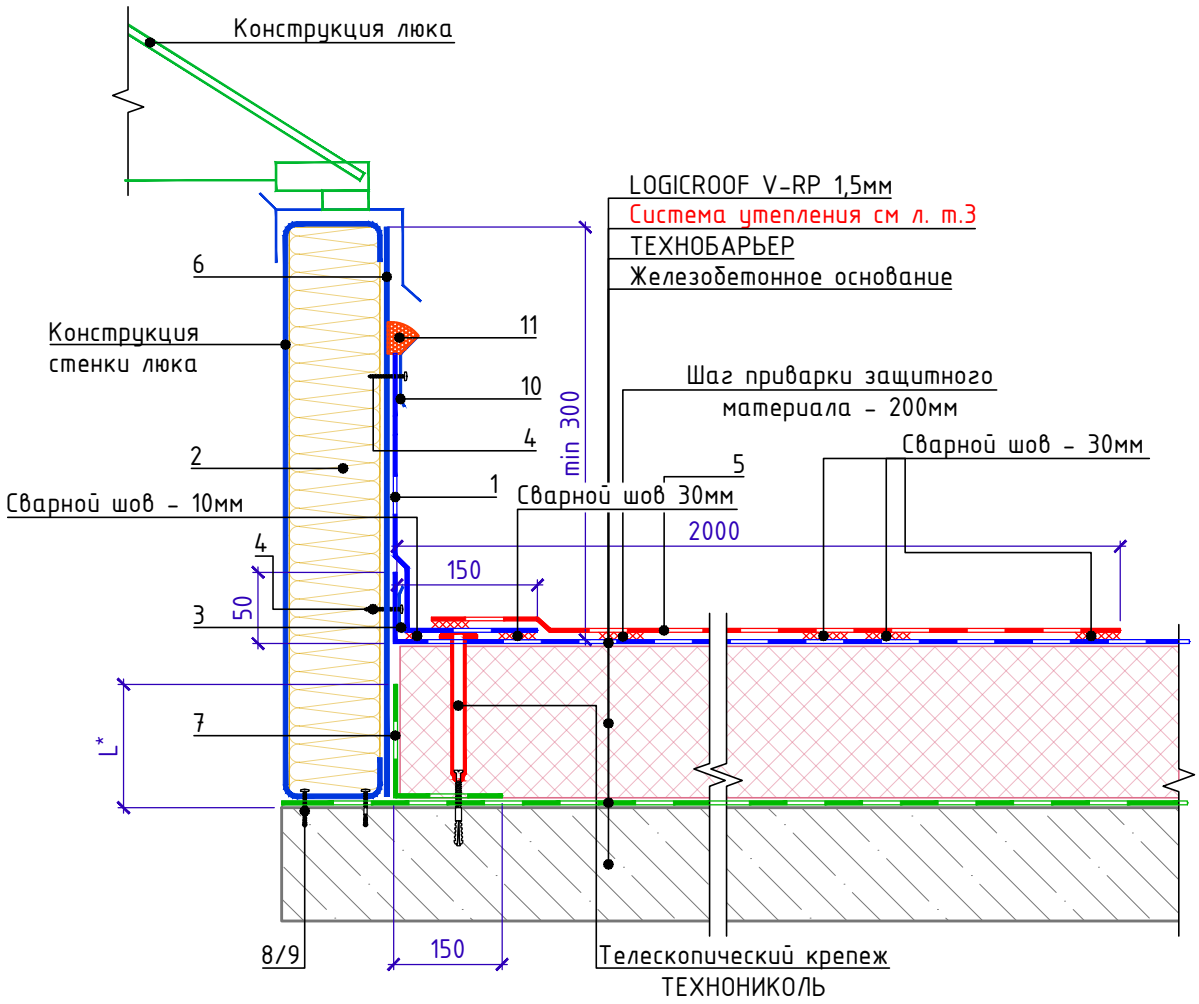

Спецификация на узел У.9.1-2021.08

Поз.	Наименование	Расход на 1 м.п.	Ед.изм.	Прим.
1	LOGICROOF V-RP 1,5 мм	по проекту	$м^2$	
2	ТЕХНОРУФ Н ПРОФ	по проекту	$м^3$	
3	Прижимная рейка ТЕХНОНИКОЛЬ	1,00	м.п.	
4	Саморез сверлоконечный ТЕХНОНИКОЛЬ 5,5х35 мм	5	шт.	
5	Противопожарный защитный материал LOGICROOF NG	2,00	$м^2$	
6	Оцинкованная сталь	по проекту	$м^2$	
7	ТЕХНОБАРЬЕР	по проекту	$м^2$	
8	Саморез остроконечный 4,8х50 мм	10	шт.	
9	Анкерный элемент ТЕХНОНИКОЛЬ 8х45 мм	10	шт.	
10	Краевая рейка ТЕХНОНИКОЛЬ	1,00	м.п.	
11	Герметик ТЕХНОНИКОЛЬ ПУ (упаковка 600 мл)	0,25	шт.	

L* - высоту заведения принять не менее толщины теплоизоляционного слоя.

Примыкание к зенитному фонарю
Вариант 1. (после монтажа фонаря).

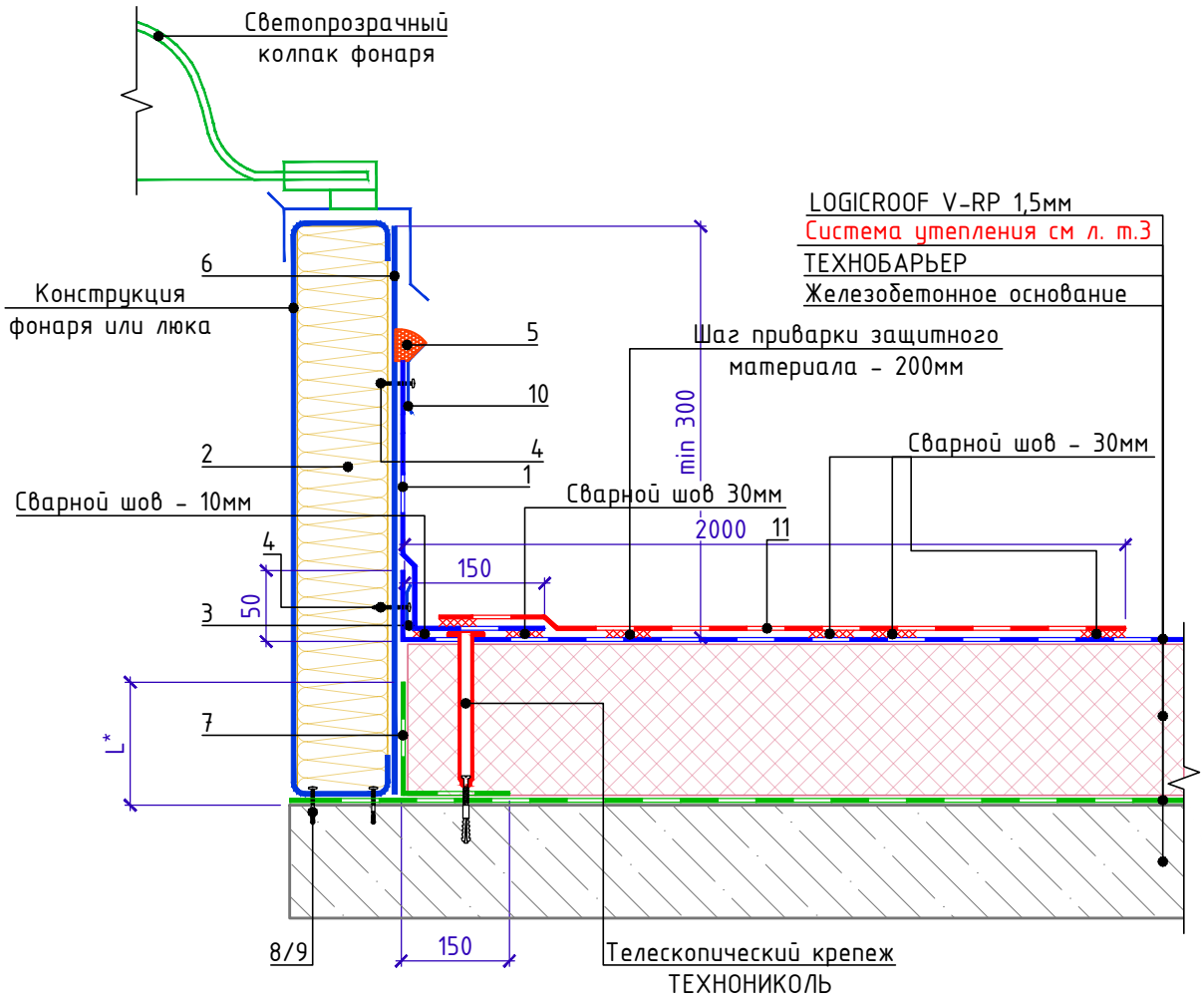

Спецификация на узел У.9.2-2021.08

Поз.	Наименование	Расход на 1 м.п.	Ед.изм.	Прим.
1	LOGICROOF V-RP 1,5 мм	по проекту	$м^2$	
2	ТЕХНОРУФ Н ПРОФ	по проекту	$м^3$	
3	Прижимная рейка ТЕХНОНИКОЛЬ	1,00	м.п.	
4	Саморез сверлоконечный ТЕХНОНИКОЛЬ 5,5х35 мм	5,0	шт.	
5	Герметик ТЕХНОНИКОЛЬ ПУ (упаковка 600мл)	0,25	шт.	
6	Оцинкованная сталь	по проекту	$м^2$	
7	ТЕХНОБАРЬЕР	по проекту	$м^2$	
8	Саморез остроконечный 4,8х50 мм	10	шт.	
9	Анкерный элемент ТЕХНОНИКОЛЬ 8х45 мм	10	шт.	
10	Краевая рейка ТЕХНОНИКОЛЬ	1,00	м.п.	
11	Противопожарный защитный материал LOGICROOF NG	2,00	$м^2$	

L* - высоту заведения принять не менее толщины теплоизоляционного слоя.

Примыкание к люку дымоудаления
Вариант 2 (до монтажа люка).

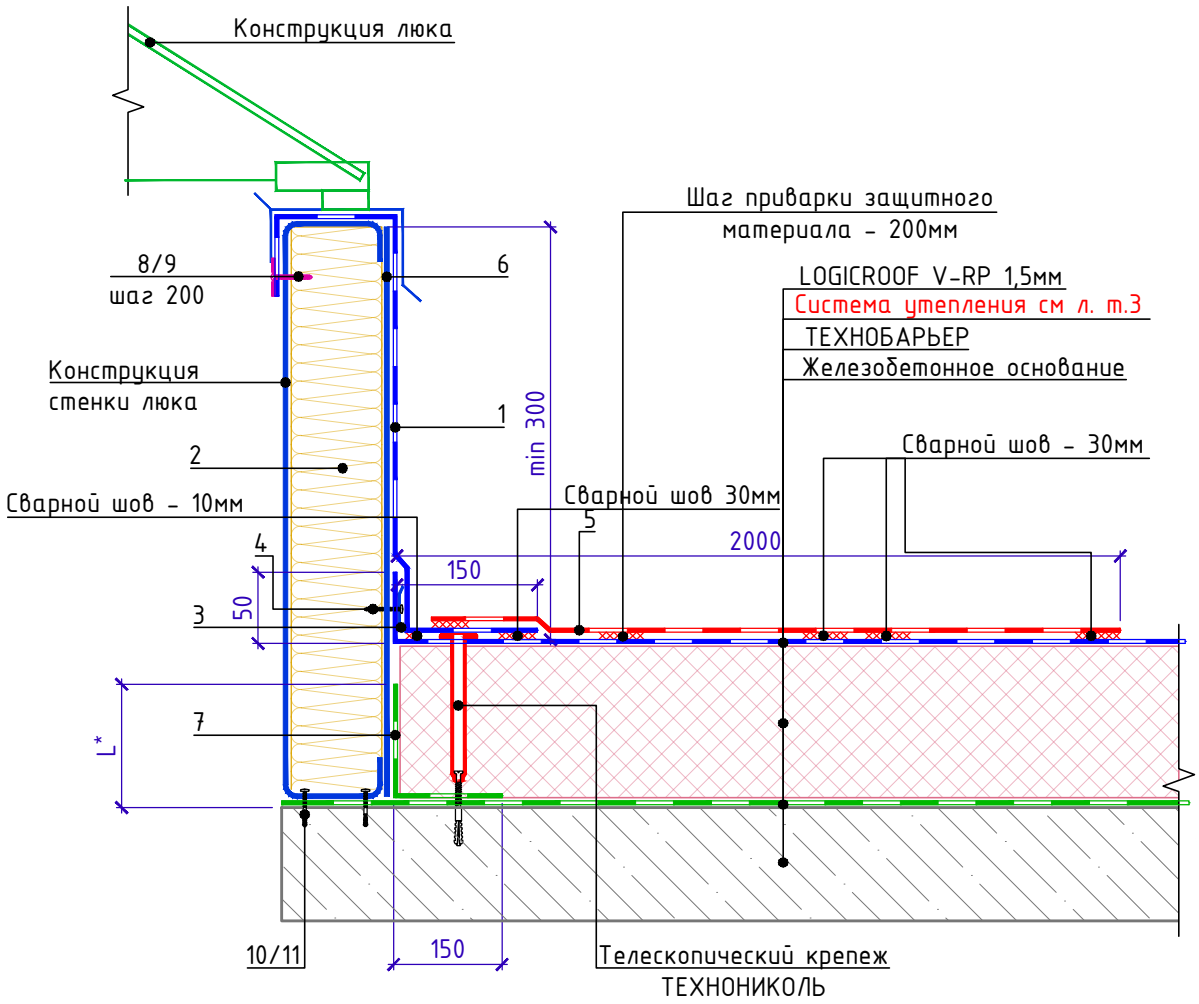

Спецификация на узел У.9.3-2021.08

Поз.	Наименование	Расход на 1 м.п.	Ед.изм.	Прим.
1	LOGICROOF V-RP 1,5мм	по проекту	$м^2$	
2	ТЕХНОРУФ Н ПРОФ	по проекту	$м^3$	
3	Прижимная рейка ТЕХНОНИКОЛЬ	1,00	м.п.	
4	Саморез сверлоконечный ТЕХНОНИКОЛЬ 5,5х35 мм	5	шт.	
5	Противопожарный защитный материал LOGICROOF NG	2,00	$м^2$	
6	Оцинкованная сталь	по проекту	$м^2$	
7	ТЕХНОБАРЬЕР	по проекту	$м^2$	
8	Саморез сверлоконечный ТЕХНОНИКОЛЬ 5,5х35 мм	5	шт.	
9	Тарельчатый элемент	5	шт.	
10	Саморез остроконечный 4,8х50 мм	10	шт.	
11	Анкерный элемент ТЕХНОНИКОЛЬ 8х45 мм	10	шт.	

L* - высоту заведения принять не менее толщины теплоизоляционного слоя.

Примыкание к зенитному фонарю
Вариант 2 (до монтажа фонаря).

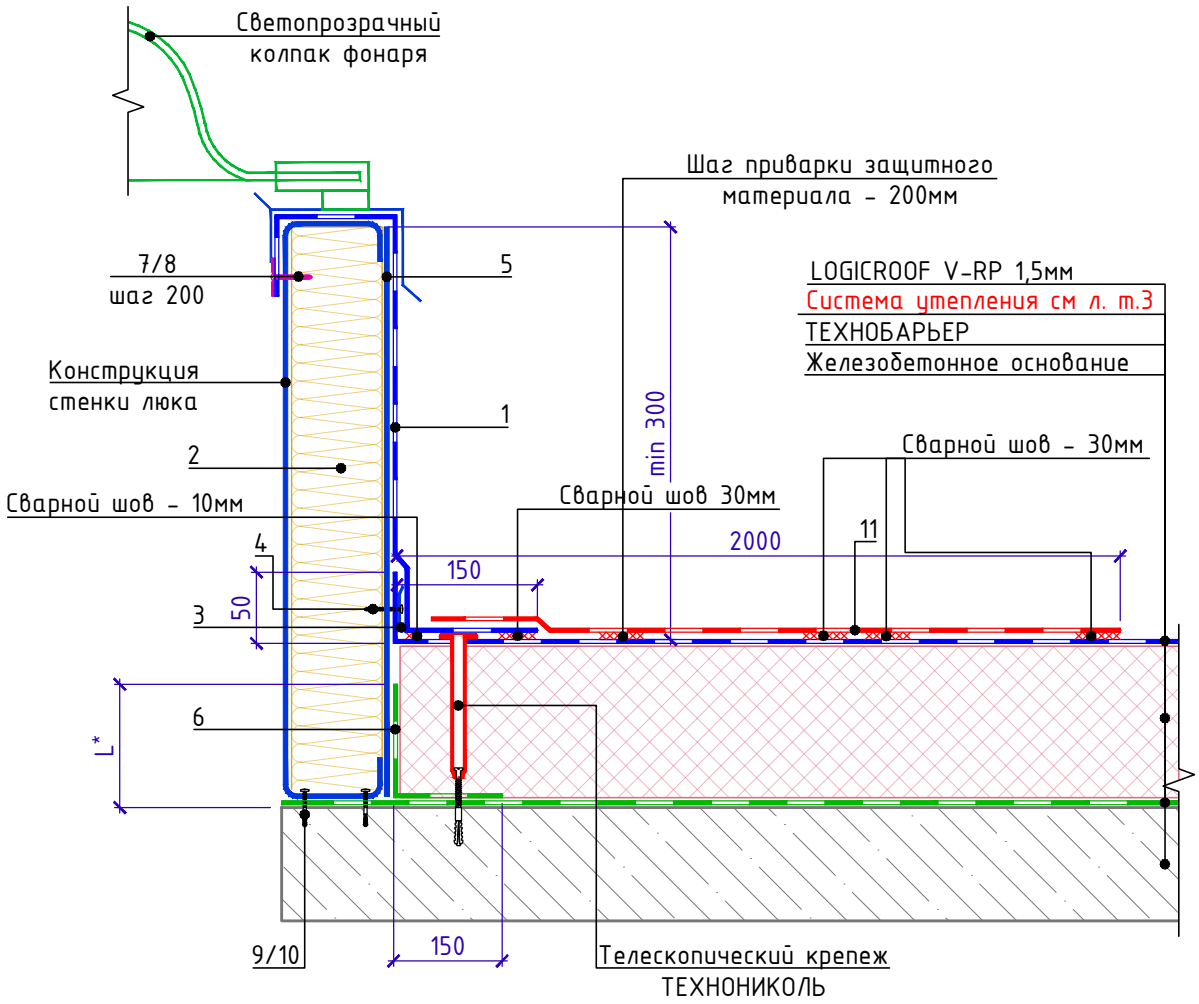

Спецификация на узел У.9.4-2021.08

Поз.	Наименование	Расход на 1 м.п.	Ед.изм.	Прим.
1	LOGICROOF V-RP 1,5 мм	по проекту	$м^2$	
2	ТЕХНОРУФ Н ПРОФ	по проекту	$м^3$	
3	Прижимная рейка ТЕХНОНИКОЛЬ	1,00	м.п.	
4	Саморез сверлоконечный ТЕХНОНИКОЛЬ 5,5х35 мм	5,0	шт.	
5	Оцинкованная сталь	по проекту	$м^2$	
6	ТЕХНОБАРЬЕР	по проекту	$м^2$	
7	Саморез сверлоконечный ТЕХНОНИКОЛЬ 5,5х35 мм	5,0	шт.	
8	Тарельчатый элемент	5,0	шт.	
9	Саморез остроконечный ТЕХНОНИКОЛЬ 4,8х50 мм	10,0	шт.	
10	Анкерный элемент ТЕХНОНИКОЛЬ 8х45 мм	10,0	шт.	
11	Противопожарный защитный материал LOGICROOF NG	2,00	$м^2$	

L* - высоту заведения принять не менее толщины теплоизоляционного слоя.

Устройство противопожарной рассечки

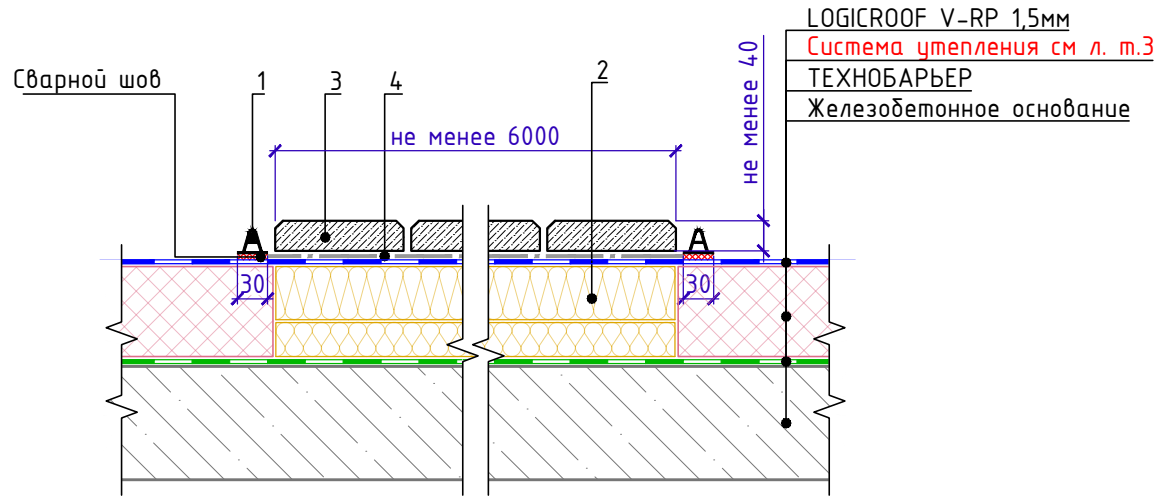

Спецификация на узел 10.1-2021.08

Поз.	Наименование	Расход на 1 м.п.	Ед.изм.	Прим.
1	А-профиль *	-	м.п.	
2	ТЕХНОРУФ	по проекту	$м^3$	
3	Защитное покрытие из плитных материалов группы горючести НГ, с маркой по морозостойкости не ниже 100 и толщиной не менее 40мм.	по проекту	$м^2$	
4	Геотекстиль иглопробивной термообработанный ТЕХНОНИКОЛЬ развесом 300г/$м^2$	по проекту	$м^2$	

* А-профиль приварить к полимерной мембране при помощи горячего воздуха. Через каждый погонный метр необходимо оставлять зазор шириной 2 см.

Примыкание к выходу на крышу

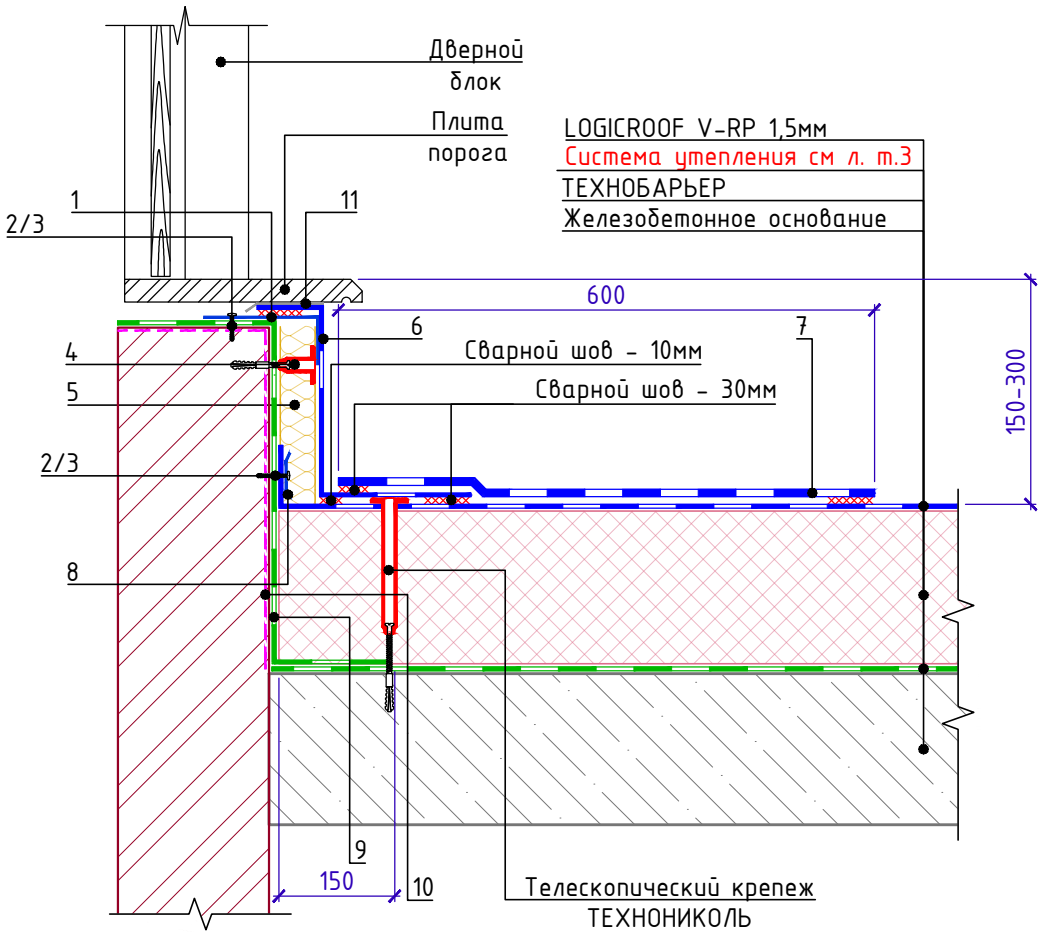

Спецификация на узел У.11.1-2021.08

Поз.	Наименование	Расход на 1 м.п.	Ед.изм.	Прим.
1	Стальной уголок покрытый ПВХ	по проекту	м.п.	
2	Саморез остроконечный 4,8х50 мм	5,0	шт.	
3	Анкерный элемент ТЕХНОНИКОЛЬ 8х45 мм	5,0	шт.	
4	Крепежный элемент штукатурного фасада	по проекту	шт.	
5	ТЕХНОФАС ЭКСТРА	по проекту	$м^3$	
6	LOGICROOF V-RP 1,5 мм	по проекту	$м^2$	
7	Готовые элементы LOGICROOF Walkway Puzzle	по проекту	шт.	
8	Прижимная рейка ТЕХНОНИКОЛЬ	1,00	м.п.	
9	Полоса из материала ТЕХНОБАРЬЕР (ширина 300 мм)	0,30	$м^2$	
10	Праймер ТехноНИКОЛЬ №01	0,05	л	
11	Геотекстиль иглопробивной термообработанный 300 г/$м^2$	0,20	$м^2$	

Схема крепления ограждения кровли к бетонному или каменному парапету

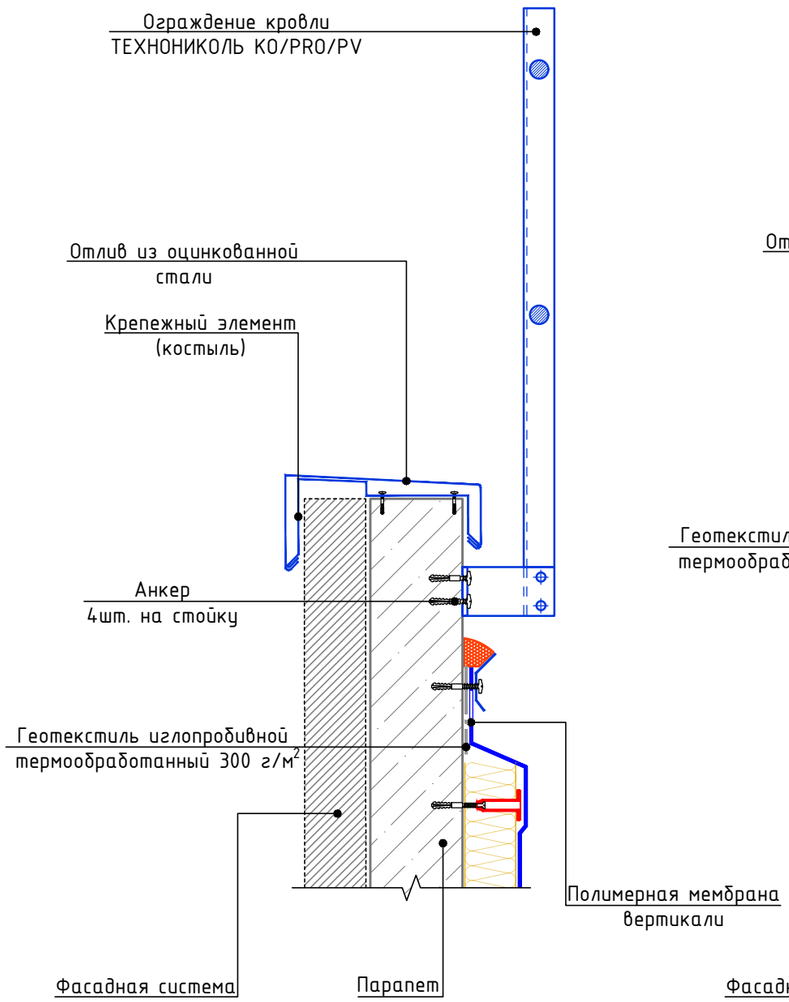

Схема крепления ограждения кровли к бетонному или каменному утепленному парапету

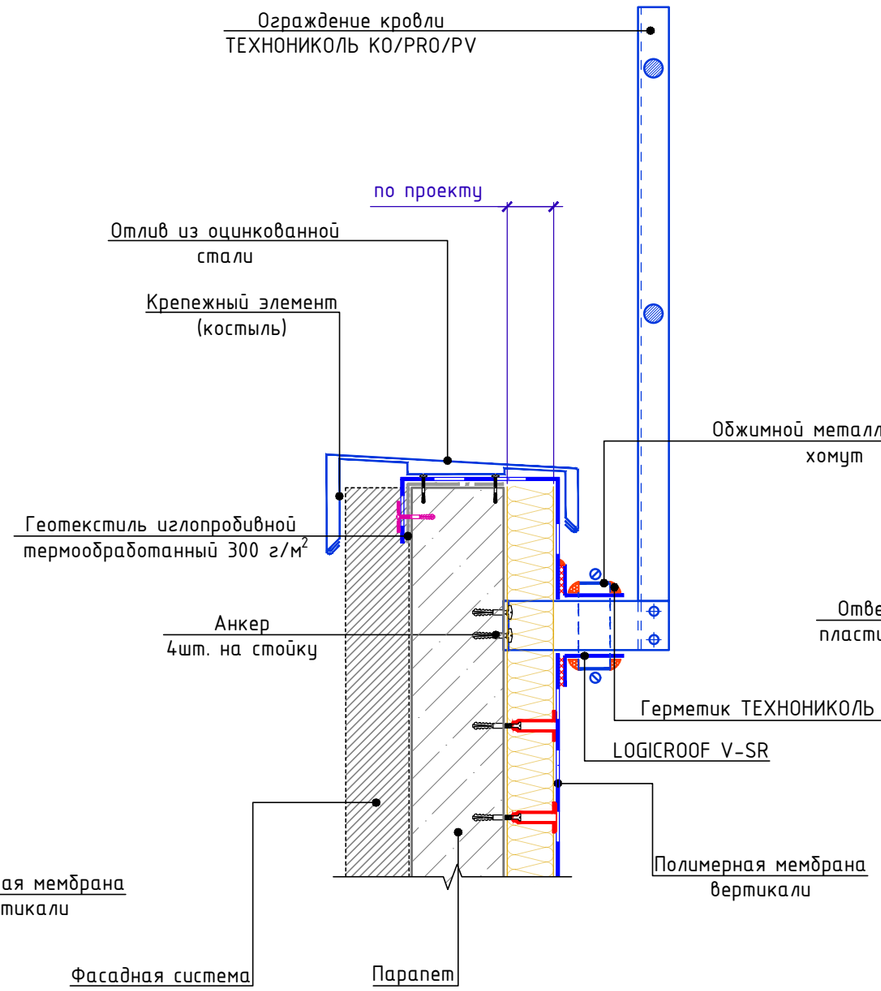

Схема крепления ограждения кровли к утепленному парапету из сэндвич-панели

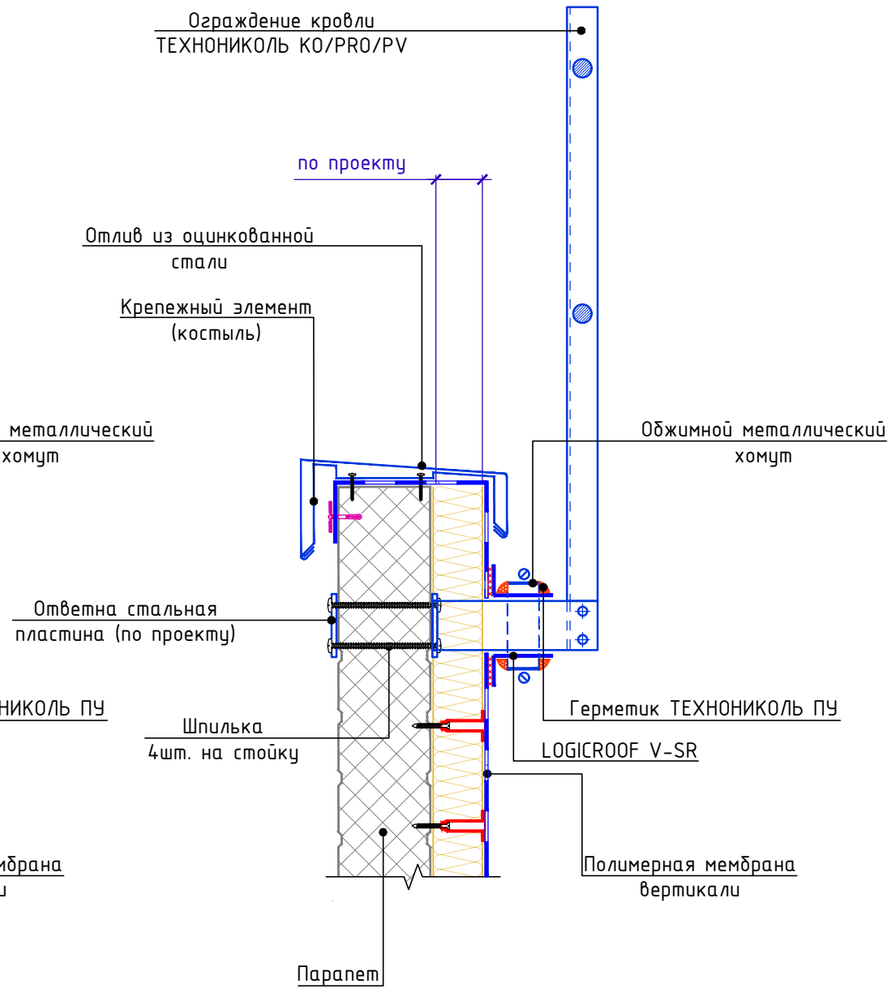

1. Кровельное ограждение ТЕХНОНИКОЛЬ КО/PRO/PV представляет собой готовый установочный комплект с длиной секции 3,0м.п. (поставляется в упаковке в разобранном виде).
2. Изделие выпускается в двух вариантах высот 600мм с двумя горизонтальными ригелями (КО/PRO/PV-600-2) и 800мм (КО/PRO/PV-800-3) с тремя горизонтальными ригелями.
3. Механические крепежи для крепления кронштейнов кровельных ограждений в комплектах не предусмотрены и подбираются исходя из функционального слоя крепления на кровле, а также технического состояния этого слоя и соответствующих рекомендаций технических служб Компании ТехноНИКОЛЬ
4. При монтаже ограждения на утепленный парапет с заведением гидроизоляции необходимо в месте проходки кронштейна ограждения через полимерную мембрану закрепить жесткий утеплитель на кронштейн для образования объемного прямоугольного сечения и качесвенного примыкания гидроизоляции. (см. технологическую карту).

Изм.	Кол.	Лист	N°док.	Подпись	Дата	Схема установки ограждения кровли	Лист 12.1

Взам. инв. N° | Подп. и дата | Инв. N° подл.